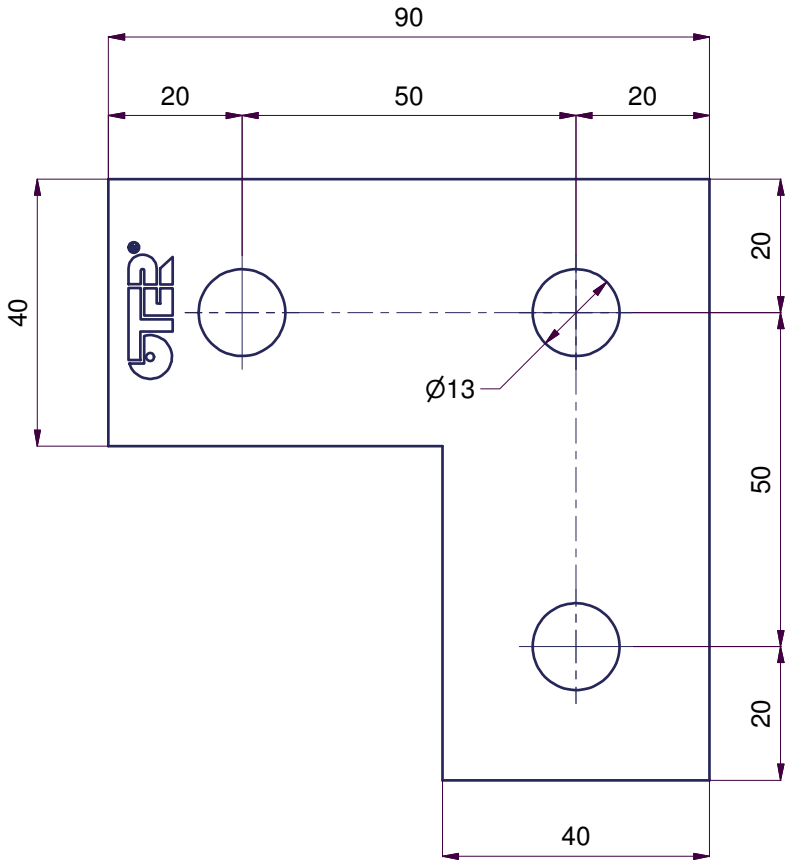

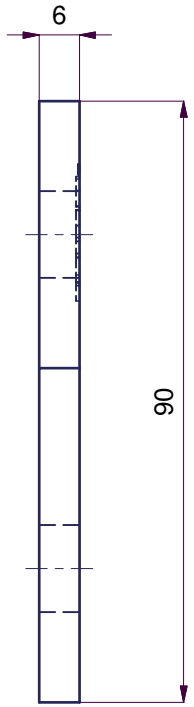

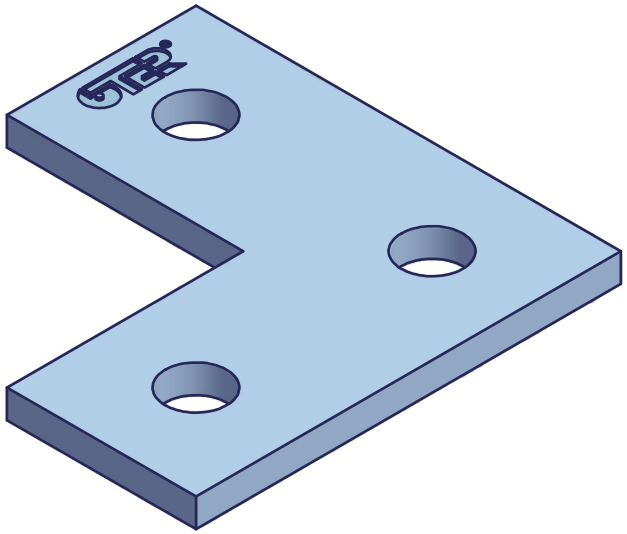

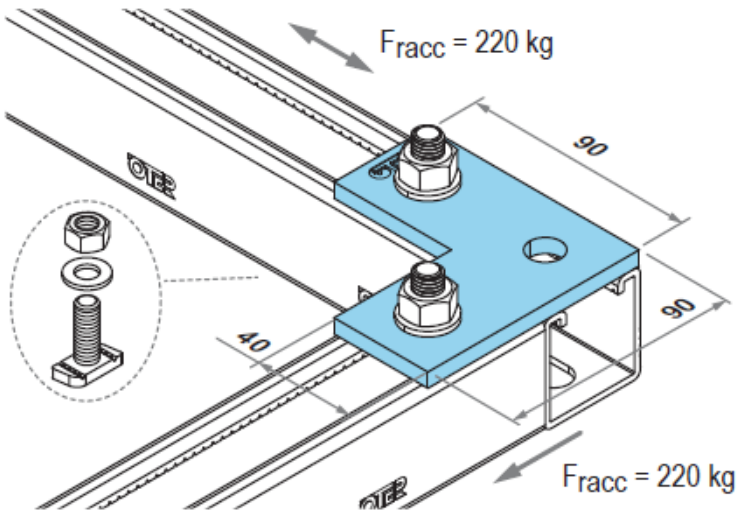

Trattamento Superficiale: ELETTROZINCATURA		*Trattamento Termico:* ////	*Macchina / Articolo:* 903
Disegnato da: U.T.	*Materiale:* PIATTO LAMINATO A CALDO 90x6		*Tolleranza Gen.:* ± 1
OTER HYDRAULIC & FIXING SYSTEM	*Descrizione:* **PIASTRA DI CONGIUNZIONE A 3 FORI AD "L"**		
	Disegno OTERACCORDI: **0903-07**	*Codice OTERACCORDI:* 0903Z00000007	*Data:* 02/01/2007

Il disegno è di proprietà della **OTERACCORDI S.p.a.** che tutela i propri diritti a termine di legge