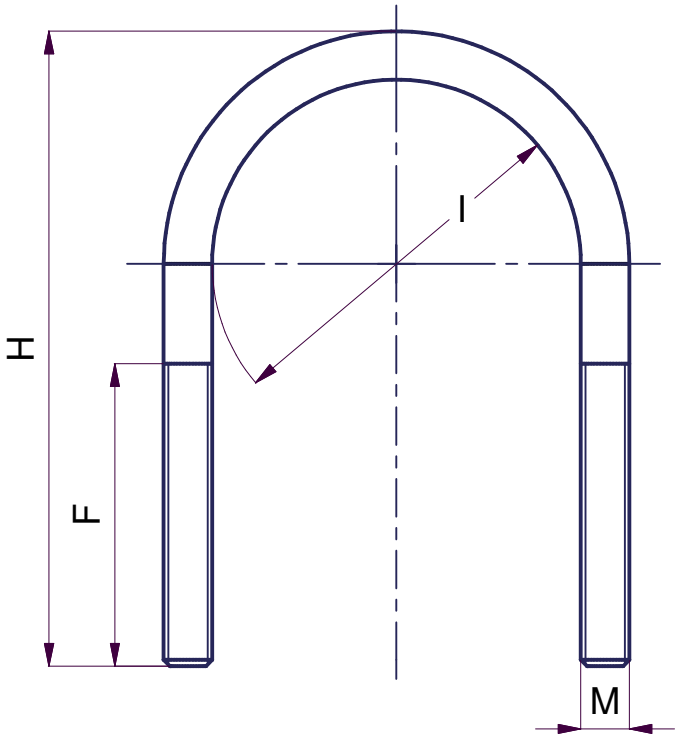


Adatto per l'uso con i seguenti profilati:

-30x15x1,5 (art. 900)
-32x20x2,5 (art. 900)

Tabella Misure

| Ø TUBO | M | F [mm] | I [mm] | H [mm] | DADO | RONDELLA [mm] |
|---|---|---|---|---|---|---|
| 3/8" | M6 | 35 | 18,5 | 50 | M6 | Ø 24 |
| 1/2" | M6 | 35 | 23,5 | 53 | M6 | Ø 24 |
| 3/4" | M6 | 35 | 28,0 | 59 | M6 | Ø 24 |
| 1" | M6 | 35 | 34,0 | 65 | M6 | Ø 24 |
| 1.1/4" | M6 | 35 | 43,5 | 74 | M6 | Ø 24 |
| 1.1/2" | M8 | 40 | 50,0 | 85 | M8 | Ø 30 |
| 2" | M8 | 50 | 61,0 | 97 | M8 | Ø 30 |
| 2.1/2" | M8 | 40 | 77,0 | 113 | M8 | Ø 30 |
| 3" | M8 | 40 | 89,0 | 126 | M8 | Ø 30 |
| 3.1/2" | M8 | 40 | 100,0 | 139 | M8 | Ø 30 |
| 4" | M8 | 40 | 115,0 | 152 | M8 | Ø 30 |
| 5" | M8 | 40 | 142,0 | 179 | M8 | Ø 30 |
| 6" | M8 | 40 | 168,0 | 204 | M8 | Ø 30 |
| 8" | M10 | 40 | 220,0 | 255 | M10 | Ø 30 |

| Numero Documento: | Revisione: | Pagina: | Norma di riferimento: | Articolo: |
|---|---|---|---|---|
| 825 | 0 | 1 di 1 | //// | 825 |
| Data creazione: 10/07/2006 | Data Revisione: 00-00-00 | Autore: Frassoni | | |

OTERACCORDI S.p.A.

Descrizione:

# CAVALLOTTO PER FISSAGGIO TUBI COMPLETO DI DADI E RONDELLE

Il disegno è di proprietà della **OTERACCORDI S.p.a.** che tutela i propri diritti a termine di legge
Riserviamo il diritto di apportare, in qualsiasi momento, modifiche tecniche, costruttive e dimensionali utili al miglioramento della nostra produzione