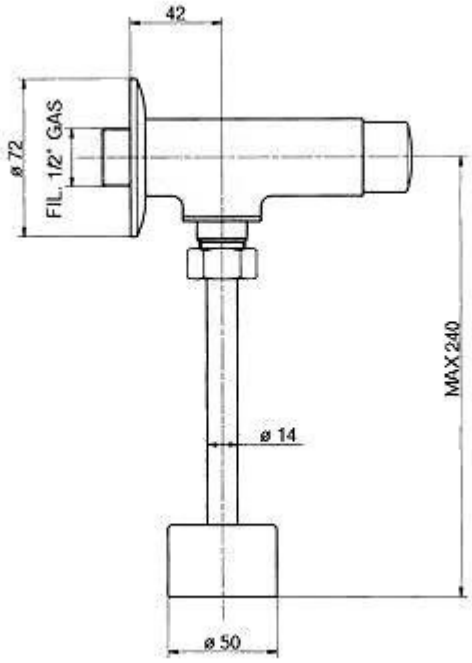
42
ø 72
FIL. 1/2" GAS
MAX 240
ø 14
ø 50