CONDENSAZIONE

IMMERGAS

VICTRIX TERA/TERA VIP

Murali a condensazione istantanee e per solo riscaldamento

NOVITÀ · NOVITÀ · NOVITÀ

VICTRIX TERA/TERA VIP

Risparmio e qualità a tutta efficienza

Semplice ed efficiente, la caldaia VICTRIX TERA ha riscosso un grande successo anche per la sua qualità costruttiva. Ora la gamma si arricchisce con il modello **TERA VIP completo di Aqua Celeris, filtro cicloidale magnetico** e sportello copricomandi.

VICTRIX TERA VIP è ben accessoriata, garantisce il massimo comfort sanitario e grande sicurezza impiantistica.

Tutti gli apparecchi della serie sono a condensazione e consentono un forte risparmio di gas soprattutto per l'efficienza della premiscelazione totale. La gamma comprende anche due istantanee da 24 e 28 kW e una versione da 24 kW per solo riscaldamento che si abbina a bollitori di varie capacità.

Tutti i modelli sono equipaggiati di modulo a condensazione con serpentino in acciaio Inox e sono **progettati per rispettare le nuove Direttive europee sull'utilizzo dell'energia**.

Le caldaie VICTRIX TERA e TERA VIP rientrano nella **classe 6, la più ecologica** nella classificazione europea, per le basse emissioni di monossido di carbonio (CO) e ossidi di azoto (NOx).

ECOBONUS 65%

Tutte le caldaie a condensazione Immergas sono in classe A, tutte possono avere l'ecobonus del 65% entro il 31/12/2019, se si abbinano a un termoregolatore evoluto come il **CAR^{V2}**, il **SUPER CAR** o il **MINI CRD**. Non c'è scelta più grande e non c'è servizio più attento.
È il momento più conveniente per sostituire le caldaie vecchie con apparecchi di nuova generazione e dai risparmi straordinari.

DOMINUS.
IL CLIMA DI CASA IN UN CLIC

VICTRIX TERA può essere telecomandata da DOMINUS: **l'app semplice e intuitiva, pensata per tutti gli utenti, che permette di comandare la caldaia o visualizzarne il funzionamento con tablet, smartphone e PC portatile**.

Tramite il kit scheda interfaccia DOMINUS (cod. 3.026273) è possibile comunicare da qualunque luogo con la scheda elettronica di caldaia. In più, sempre con DOMINUS, ogni cliente può consentire la supervisione dell'impianto termico al suo CAT di riferimento.

TUTTI I VANTAGGI DELL'APP DOMINUS

- Navigazione intuitiva e utilizzo semplice attraverso il touch screen di smartphone e tablet
- Gestione remota con accesso diretto alle principali impostazioni dell'impianto come:
  - Stato di funzionamento
  - Set temperatura mandata riscaldamento/ACS
  - Temperatura ambiente
  - Ricezione messaggi di errore
  - Reset del generatore
- Accessibile e utilizzabile in qualunque momento e da qualsiasi luogo
- Facile installazione
- Accesso di sicurezza criptato

VICTRIX TERA VIP

NOVITÀ

Murale a condensazione istantanea con sistema "Aqua Celeris" e filtro cicloidale di serie

.01 PRODUZIONE ACQUA CALDA SANITARIA

Grazie al microaccumulo da 3,2 litri è garantita l'immediata disponibilità di acqua calda sanitaria ed il raggiungimento del massimo livello di comfort sanitario (***) ai sensi della norma EN 13203 -1. Risulta particolarmente indicata quando si vogliono eliminare i tempi di attesa che normalmente si hanno con le caldaie istantanee.

.02 FILTRO CICLOIDALE MAGNETICO

I kit ciclonici magnetici sono filtri che uniscono il cosiddetto effetto "ciclonico" (separazione delle impurità tramite movimento circolare dell'acqua) all'effetto magnetico ottenuto tramite una barra contenente magneti permanenti che si trova in posizione centrale, e che trattiene le particelle ferrose che si trovano in sospensione nell'acqua.
VICTRIX TERA VIP ha di serie (da montare in opera) il filtro cicloidale magnetico; si posiziona sul ritorno dell'acqua impianto ed è completo di 2 rubinetti di intercettazione che permettono di sfilare il magnete operando lo svuotamento dell'acqua contenuta nel filtro stesso senza svuotare l'intero impianto.

Caratteristiche tecniche	Unità di misura	VICTRIX TERA VIP
Codice caldaia metano **Codice caldaia GPL**		**3.029585** **3.029585GPL**
Codice dima		**2.015543**
Portata termica nominale massima in sanitario	kW (kcal/h)	28,8 (24.773)
Portata termica nominale massima in riscaldamento	kW (kcal/h)	24,6 (21.194)
Portata termica nominale minima	kW (kcal/h)	4,5 (3.862)
Potenza termica utile massima in sanitario	kW (kcal/h)	28,3 (24.295)
Potenza termica utile massima in riscaldamento	kW (kcal/h)	24,1 (20.717)
Potenza termica utile minima	kW (kcal/h)	4,3 (3.689)
Rendimento termico utile al 100% Pn (80 / 60 °C)	%	97,8
Rendimento termico utile al 30% del carico nom. (80 / 60 °C)	%	102,3
Rendimento termico utile al 100% Pn (40 / 30 °C)	%	108,2
Rendimento termico utile al 30% del carico nom. (40 / 30 °C)	%	108,3
Portata di gas al bruciatore (metano) max/min	m^3/h	3,05/0,48
Prevalenza residua del ventilatore	Pa	2
CO ponderato	mg/kWh	20
NO_x ponderato	mg/kWh	35
Port ata specifica in servizio continuo di acqua sanitaria (Δt 30 °C)	l/min	13,7
Pressione minima (dinamica) circuito sanitario	bar	0,3
Capacità vaso d'espansione riscaldamento nominale (totale)	litri	10 (6,4)
Grado di protezione elettrica	IP	X5D
Peso caldaia piena d'acqua (vuota)	kg	49 (43,6)

Grafico portata e prevalenza VICTRIX TERA VIP

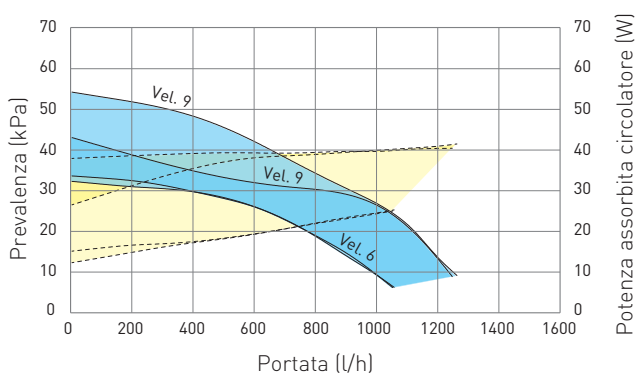

VICTRIX TERA VIP è completa di by-pass regolabile.

Legenda

- Prevalenza disponibile all'impianto con by-pass chiuso
- Prevalenza disponibile all'impianto con by-pass aperto
- Potenza assorbita dal circolatore con by-pass aperto (area tratteggiata)
- Potenza assorbita dal circolatore con by-pass chiuso (area tratteggiata)

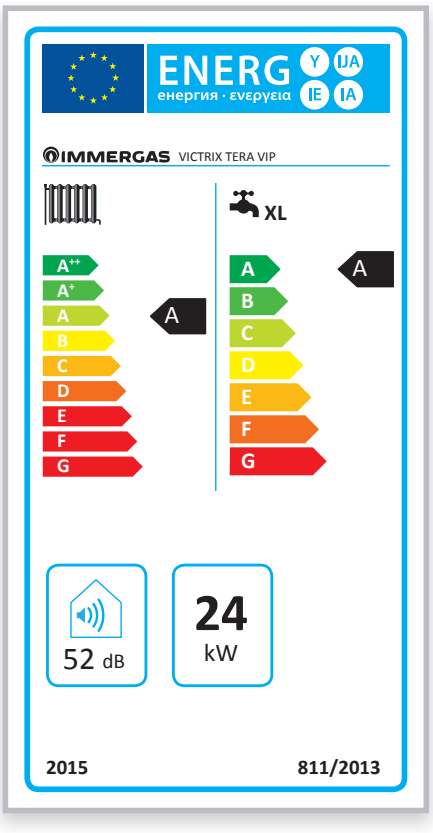

SCHEDA PRODOTTO

In base alla direttiva ELD di ogni caldaia viene riportata l'etichetta (in conformità al regolamento 811/2013) per consentire una valutazione da parte del cliente. L'etichetta viene riportata oltre che nella documentazione a corredo dell'apparecchio, anche sul sito immergas.com nella pagina relativa ad ogni apparecchio.

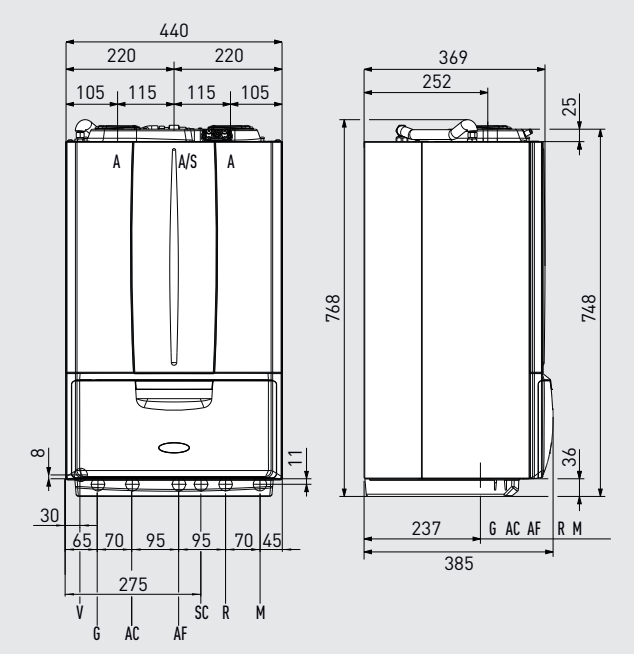

Legenda

V	Allacciamento elettrico
G	Alimentazione gas (optional)
AC	Uscita acqua calda sanitaria
AF	Entrata acqua fredda saniatria (optional)
SC	Scarico condensa (diametro interno minimo Ø 13 mm)
M	Mandata impianto (optional)
R	Ritorno impianto (optional)
A/S	Aspirazione/scarico
A	Aspirazione aria
S	Scarico fumi

Attacchi VICTRIX TERA VIP

Gas	Acqua sanitaria		Impianto	
G	AC	AF	R	M
¾"	½"	½"	¾"	¾"

Il gruppo di allacciamento è optional.

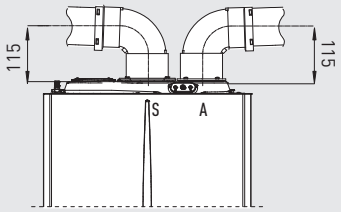

Quota kit separatore
Ø 80/80

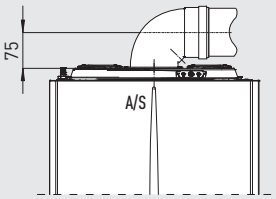

Quota kit concentrico
Ø 60/100

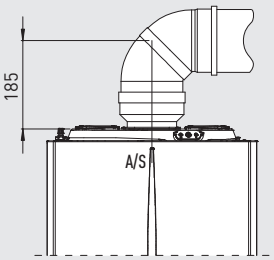

Quota kit concentrico
Ø 80/125

Pulizia degli impianti. L'acqua degli impianti termici deve essere opportunamente trattata - norma UNI 8065 - per assicurare il corretto funzionamento della caldaia ed evitare intasamenti all'interno del generatore (rif. D.I. 26/06/15) - rif. libretto istruzioni dell'apparecchio.

TERMOREGOLAZIONE

Tipologia	Codice	Vedi pag.
CAR^{V2} (Comando Amico Remoto modulante)* *TERMOREGOLAZIONE EVOLUTA*	3.021395	18
CAR^{V2} WIRELESS (Comando Amico Remoto modulante senza fili)* *TERMOREGOLAZIONE EVOLUTA*	3.021623	18
CRONO 7 (cronotermostato digitale settimanale)	3.021622	18
CRONO 7 WIRELESS (cronotermostato digitale settimanale senza fili)	3.021624	18
Kit sonda esterna *IDEALE PER LA SOSTITUZIONE*	3.014083	18
MINI CRD (Mini Comando Remoto Digitale modulante)** *TERMOREGOLAZIONE EVOLUTA*	3.020167	18
Kit comando telefonico	3.013305	18
Kit comando telefonico GSM	3.017182	18
Kit scheda di interfaccia DOMINUS	3.026273	19
Kit termostato sicurezza a bracciale (interrompendo l'alimentazione di caldaia)	3.019229	19
Kit sonda ingresso solare (solo se presente il kit gruppo allacciamento specifico)	3.021452	19
Kit scheda di gestione multizone e multiremoto (necessario in sostituzione di caldaie da incasso Immergas abbinate ad impianti a zone)	3.028444	19
Kit valvola miscelatrice per kit multizone	3.027084	19

** Per la gestione di impianti a zone abbinare il kit scheda multizone e multiremoto (cod. 3.028444).*
*** Questo comando è abbinabile esclusivamente ad impianti con un'unica zona e non è abbinabile a sonda esterna e kit interfaccia DOMINUS.*

FUMISTERIA

Kit aspirazione/scarico "Serie Verde" per configurazione caldaia tipo C

Kit separatore Ø 80/80	3.012002	12
Kit orizzontale excentrico Ø 60/100	3.012000	12
Kit verticale concentrico color tegola Ø 60/100	3.016833	12

Kit scarico fumi "Serie Verde" per installazioni all'esterno, con aspirazione diretta dall'esterno

Kit copertura superiore NOVITÀ	3.029914	12
Kit di scarico orizzontale tiraggio forzato Ø 80 da 0,5 m	3.016365	12
Kit scarico fumi verticale Ø 80 acciaio Inox (da abbinare a kit tronchetto Ø 80 cod. 3.016364)	3.024295	12

Per questa configurazione è obbligatorio utilizzare il kit copertura cod. 3.029914 unitamente ad uno dei kit di scarico fumi.
N.B.: Fumisteria con condotto di scarico fumi in PP da utilizzare esclusivamente sulle caldaie a condensazione.

Sistemi per intubamento (vedi da pag. 13).

OPTIONAL

Kit pompa scarico condensa *IDEALE PER LA SOSTITUZIONE*	3.026374	20
Kit passivatore di condensa *IDEALE PER LA SOSTITUZIONE*	3.019857	20
Kit carter inferiore *IDEALE PER LA SOSTITUZIONE* NOVITÀ	3.029915	20
Gruppo allacciamento pensile NOVITÀ	3.029913	20
Kit antigelo (fino a -15 °C)	3.017324	20
Kit dosatore polifosfati *IDEALE PER LA SOSTITUZIONE*	3.017323	21
Kit allacciamento universale *IDEALE PER LA SOSTITUZIONE*	3.011667	21
Kit rubinetti impianto	3.5324	21
Kit conversione aria propanata (50% aria - 50% propano)	3.027535	21