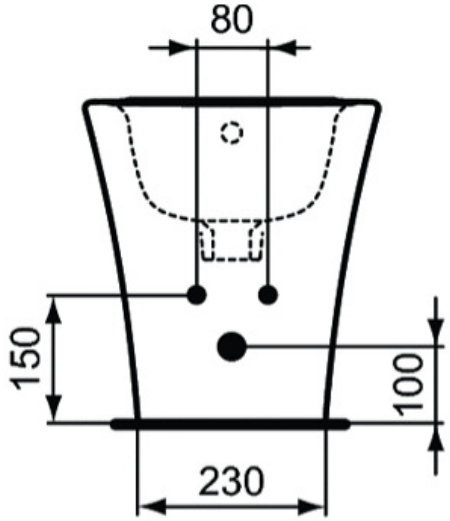
80
150
100
230

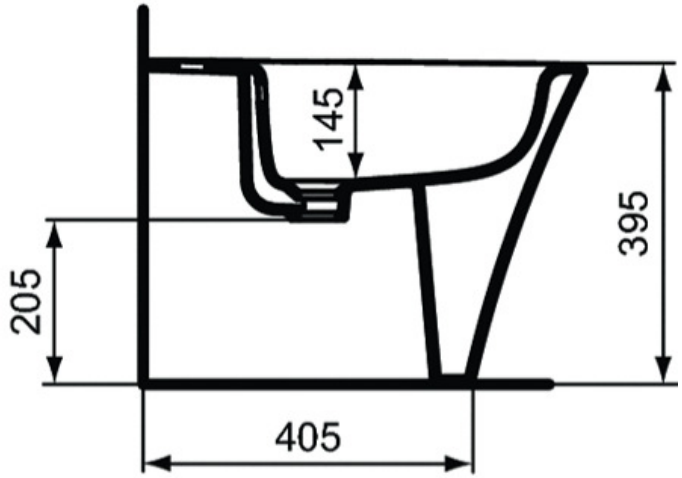
145
395
205
405

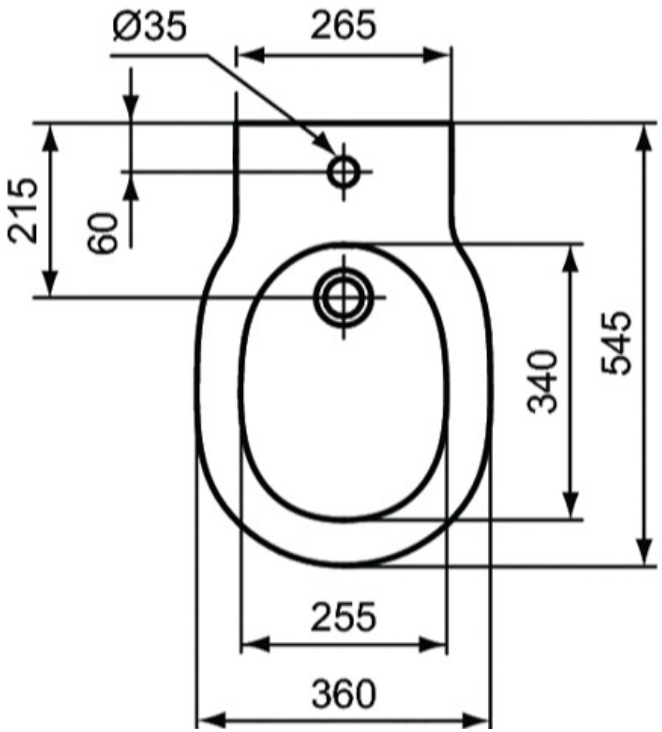
Ø35
265
215
60
340
545
255
360