GIACOMINI Technology in Comfort

ICIM ISO 9001 0006/7 · ICIM ISO 14001 0032A/2 · ICIM OHSAS 18001 0064L/0

VALVOLA MICROMETRICA TERMOSTATIZZABILE COMPATTA, PER IMPIANTI BITUBO - R440N

Descrizione

La valvola R440N viene impiegata sugli impianti come valida alternativa ai tradizionali collegamenti effettuati con abbinamento di valvola e detentore che, montati sovrapposti o contrapposti, richiedono l'esecuzione di tracce onerose nelle pareti. Con questa valvola è infatti possibile effettuare il collegamento ai corpi scaldanti con un solo attacco, abbinando risultato estetico ed economicità di realizzazione, spesso ricercate soprattutto nel caso di ristrutturazione degli immobili. Questa valvola è compatibile con qualsiasi tipo di testa termostatica o termoelettrica della gamma Giacomini.

Caratteristiche

La valvola R440N può essere montata indifferentemente con attacchi derivati da parete o da pavimento. Il detentore micrometrico di cui è dotata consente inoltre il bilanciamento del circuito fino alla completa chiusura del flusso al corpo scaldante, sia nel caso di distribuzione tradizionale a due tubi sia nel caso di distribuzione a collettore (orizzontale o complanare).

Vitone interno

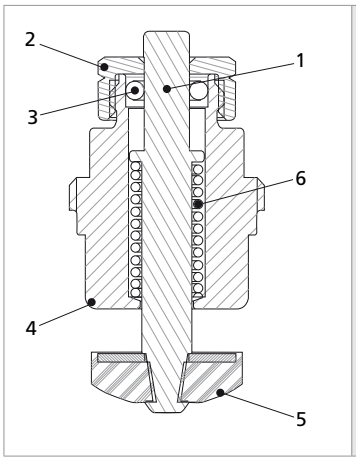

1. Asta in acciaio inox
4. Corpo
2. Calotta
5. Guarnizione
3. Anello O-ring
6. Molla

NOTA.
Parti di ricambio: vitone completo P12AX004.

Dati tecnici

- Campo di temperatura 5÷110 °C
- Pressione massima di esercizio 10 bar
- Interasse 35 mm
- Sonda in plastica serie R171P, lunghezza 450 mm

Collegamento al corpo scaldante

Il collegamento al corpo scaldante avviene per mezzo di un bocchettone con autotenuta che, seguendo accuratamente alcune semplici istruzioni, permette di realizzare rapidamente installazioni pratiche ed affidabili nel tempo. Il bocchettone autotenuta Giacomini, infatti, è dotato di un elemento in materiale elastomerico che lo predispone al montaggio sul corpo scaldante senza aggiunta di canapa, pasta o altri materiali di tenuta. Per il serraggio del bocchettone, è sufficiente applicare una coppia non superiore a 25 Nm, lubrificando eventualmente l'elemento in materiale elastomerico con prodotti a base siliconica.

Avvertenza.
Per il corretto funzionamento dell'impianto, si raccomanda di installare la sonda Ø 12 mm in modo che sporga all'interno del bocchettone per almeno 2÷3 mm, in modo da evitare corto circuiti del fluido termovettore.
Per ottenere una buona resa del corpo scaldante, si raccomanda di applicare sonde con lunghezza pari a circa 2/3 del corpo scaldante stesso.

Sonda in plastica R171P

Collegamento all'impianto

Nel collegamento della valvola alle tubazioni di alimentazione è importante rispettare il corretto senso del flusso evidenziato dalle frecce stampate sul corpo. In questo modo l'otturatore viene investito dal flusso nel senso di apertura, garantendo un funzionamento ottimale sia in versione manuale sia in versione termostatica. Per mezzo del detentore micrometrico è inoltre possibile bilanciare il circuito fino a chiudere completamente l'ingresso dell'acqua al corpo scaldante.

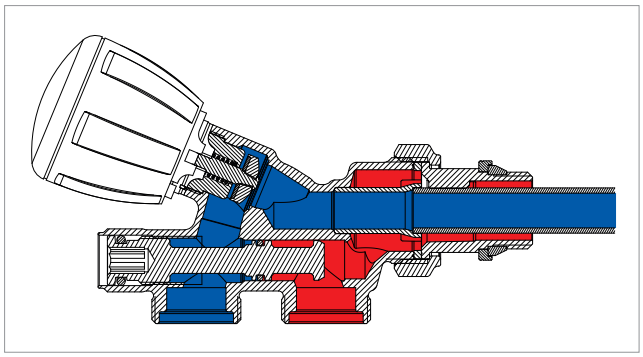

Per collegare la valvola al circuito di alimentazione è necessario utilizzare gli appositi adattatori per tubo rame (R178), plastica o multistrato (R179 o R179AM).

GIACOMINI Technology in Comfort

ICIM ISO 9001 0006/7 · ICIM ISO 14001 0032A/2 · ICIM OHSAS 18001 0064L/0

VALVOLA MICROMETRICA TERMOSTATIZZABILE COMPATTA, PER IMPIANTI BITUBO - R440N

Perdite di carico

Perdite di carico della valvola, in versione manuale tutta aperta, al variare del numero di giri di apertura del detentore micrometrico.

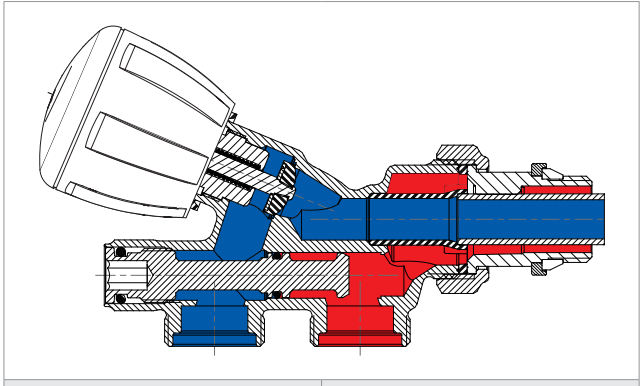

Posizione	Kv
1	0,29
2	0,40
3	0,55
4	0,78
5	0,94
6	1,09
T.A.	1,18

Perdite di carico della valvola, con detentore micrometrico tutto aperto, in versione temostatica ed apertura corrispondenta a
ΔT = 2K.

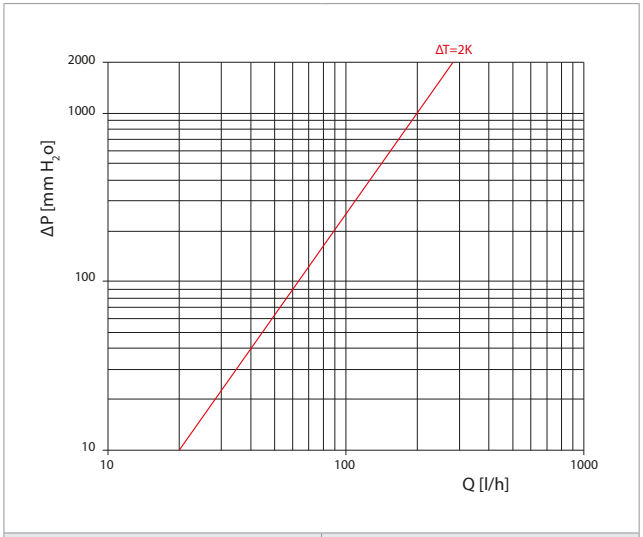

Posizione	Kv
ΔT=2K	0,63

Dimensioni

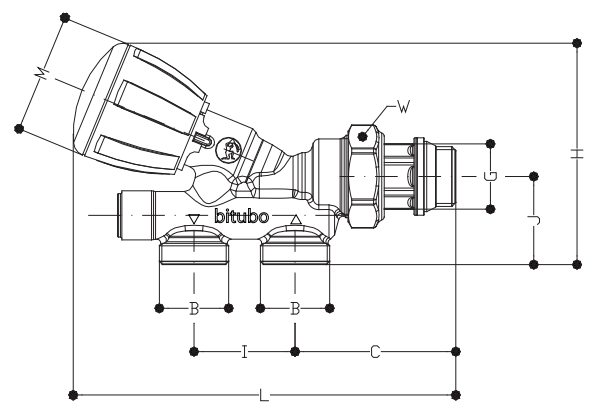

Codice	GxB	I [mm]	H [mm]	J [mm]	L [mm]	C [mm]	M [mm]	W [mm]
R440NX032	1/2"x16	35	77	30	133	56	42	30

Nota.
L'attacco al radiatore è da 1/2", diventa 3/4" utilizzando l'apposita riduzione R93 (da acquistare separatamente).

Nota.
Sonda Ø12mm, da 45 cm, inclusa.

Voci di capitolato

R440N

Valvola micrometrica termostatizzabile compatta, cromata con attacco per adattatore tubo rame, plastica o multistrato. Corpo in ottone UNI EN 12165 CW617N. Volantino di comando in ABS (colore RAL 9010). Asta di comando monoblocco in acciaio Inox. Tenuta su asta di comando con O-ring in EPDM. Bocchettone autotenuta in EPDM. Per impianti bitubo. Con sonda in plastica, lunghezza 450 mm. Campo di temperatura 5÷110 °C. Pressione massima di esercizio 10 bar. Attacco radiatore 1/2"M e attacco per adattatori R178, R179, R179AM base 16. Interasse 35 mm.

Altre informazioni

Per ulteriori informazioni consultare il sito www.giacomini.com o contattare il servizio tecnico:

☎ +39 0322 923372
🖷 +39 0322 923255
✉ consulenza.prodotti@giacomini.com

Questa comunicazione ha valore indicativo. Giacomini S.p.A. si riserva il diritto di apportare in qualunque momento, senza preavviso, modifiche per ragioni tecniche o commerciali agli articoli contenuti nella presente comunicazione. Le informazioni contenute in questa comunicazione tecnica non esentano l'utilizzatore dal seguire scrupolosamente le normative e le norme di buona tecnica esistenti.

Giacomini S.p.A. Via per Alzo, 39 I-28017 San Maurizio d'Opaglio (NO) Italy