K373I

Energy Management

Termostato di regolazione a contatto K373Y013

Scheda tecnica
0463IT 07/2019

CE 0497

Il K373Y013 è un termostato di regolazione per impiego in centrale termica.
L'apparecchio è realizzato per montaggio esterno a contatto sulla tubazione, tramite la molla in dotazione.
Si tratta di un dispositivo di regolazione a funzionamento automatico: quando viene raggiunta la temperatura dell'acqua impostata sulla manopola graduata presente sul frontale (regolabile nel campo 20÷90 °C), si interrompe l'apporto di calore dal generatore.
Tale apporto si ripristina automaticamente soltanto quando la temperatura dell'acqua è scesa al di sotto del valore impostato.

Versioni e codici

CODICE	ATTACCO
K373Y013	A contatto sulla tubazione

Conformità

- Conformità alle norme EN 60730-1 e EN 60730-2-9
- Conformità alla Direttiva 2014/35/UE (Bassa Tensione)
- Conformità alla Direttiva 2014/30/UE (Compatibilità Elettromagnetica)
- Marcatura CE

Dati tecnici

- Differenziale: 8 ±3 K
- Gradiente termico: < 1 K/min
- Temperatura massima testa: 80 °C
- Temperatura di stoccaggio: -15÷60 °C
- Regolazione temperatura tramite manopola: 20÷90 °C
- Viti per regolazione temperatura e differenziale
- Contatti di uscita in interruzione o commutazione
- Portata contatti: 16 (2,5) A/250 V~ (contatti 1-2)
  2,5 A/250 V~ (contatti 1-3)
- Passacavo: M20 x 1,5 mm
- Grado di protezione: IP20
- Classe di isolamento: I

Giacomini S.p.A.
Via per Alzo 39, 28017 San Maurizio d'Opaglio (NO) Italia
consulenza.prodotti@giacomini.com
+39 0322 923372 - giacomini.com

Collegamenti elettrici

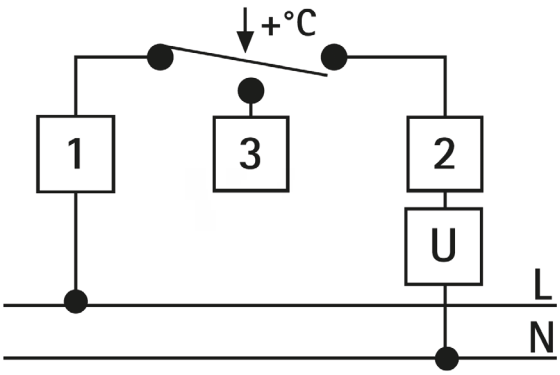

MORSETTO	FUNZIONE
1	Entrata Comune
2	Apre il circuito all'aumentare della temperatura
3	Chiude il circuito all'aumentare della temperatura

⚠ **AVVERTENZA.** L'installazione e il collegamento elettrico dell'apparecchio deve essere eseguita esclusivamente da personale specializzato, rispettando scrupolosamente le norme di sicurezza e le disposizioni di legge vigenti.

Dimensioni

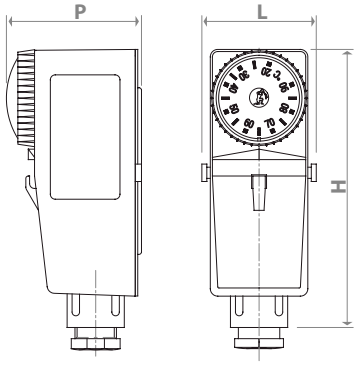

CODICE	L [mm]	H [mm]	P [mm]
K373Y013	46	112	55

Testi di capitolato

K373Y013

Termostato di regolazione a contatto, con regolatore di temperatura. Montaggio a contatto su tubazioni di impianti di riscaldamento tramite la molla in dotazione. Regolazione temperatura tramite manopola: 20÷90 °C. Temperatura massima testa: 80 °C. Dimensioni 46x112x55 mm (LxHxP). Conformità alle norme EN 60730-1 e EN 60730-2-9. Conformità alla Direttiva 2014/35/UE (Bassa Tensione). Conformità alla Direttiva 2014/30/UE (Compatibilità Elettromagnetica). Marcatura CE.

⚠ Avvertenze per la sicurezza. L'installazione, la messa in servizio e la periodica manutenzione del prodotto devono essere eseguite da personale professionalmente abilitato, in accordo con i regolamenti nazionali e/o i requisiti locali. L'installatore qualificato deve adottare tutti gli accorgimenti necessari, incluso l'utilizzo di Dispositivi di Protezione Individuale, per assicurare la propria incolumità e quella di terzi. L'errata installazione può causare danni a persone, animali o cose nei confronti dei quali Giacomini S.p.A. non può essere considerata responsabile.

♻ Smaltimento imballo. Scatole in cartone: raccolta differenziata carta. Sacchetti in plastica e pluriball: raccolta differenziata plastica.

ℹ Altre informazioni. Per ulteriori informazioni consultare il sito giacomini.com o contattare il servizio tecnico. Questa comunicazione ha valore indicativo. Giacomini S.p.A. si riserva il diritto di apportare in qualunque momento, senza preavviso, modifiche per ragioni tecniche o commerciali agli articoli contenuti nella presente comunicazione. Le informazioni contenute in questa comunicazione tecnica non esentano l'utilizzatore dal seguire scrupolosamente le normative e le norme di buona tecnica esistenti.

🗑 Smaltimento del prodotto. Alla fine del suo ciclo di vita il prodotto non deve essere smaltito come rifiuto urbano. Può essere portato ad un centro speciale di riciclaggio gestito dall'autorità locale o ad un rivenditore che offre questo servizio.

GIACOMINI WATER E-MOTION

Giacomini S.p.A.
Via per Alzo 39, 28017 San Maurizio d'Opaglio (NO) Italia
consulenza.prodotti@giacomini.com
+39 0322 923372 - giacomini.com

K373I

Energy Management

Termostato di regolazione ad immersione K373Y021

Scheda tecnica
0464IT 12/2019

Il K373Y021 è un termostato di regolazione per impiego in centrale termica, qualificato INAIL.
L'apparecchio è realizzato in esecuzione a immersione ossia con bulbo sensibile da inserire all'interno del pozzetto della tubazione.
Si tratta di un dispositivo di regolazione a funzionamento automatico: quando viene raggiunta la temperatura dell'acqua impostata sulla manopola graduata presente sul frontale (regolabile nel campo 0÷90 °C), si interrompe l'apporto di calore dal generatore.
Tale apporto si ripristina automaticamente soltanto quando la temperatura dell'acqua scende al di sotto del valore impostato.

NOTA. Il termostato K373Y021 è conforme alle disposizioni della Raccolta R INAIL - Specificazioni tecniche applicative del Titolo II del DM 1.12.75.

Versioni e codici

CODICE	ATTACCO
K373Y021	1/2"NPT-M

Conformità

- Conformità alle norme EN 60730-1 e EN 60730-2-9
- Conformità alla Direttiva 2014/35/UE (Bassa Tensione)
- Conformità alla Direttiva 2014/30/UE (Compatibilità Elettromagnetica)
- Marcatura CE
- Conforme alla Direttiva "PED" 2014/68/UE
- Qualificato INAIL

Dati tecnici

- Tolleranza: ±3 K
- Differenziale: 4 ±1 K
- Gradiente termico: < 1 K/min
- Costante di tempo: < 1 min
- Temperatura massima testa: 80 °C
- Temperatura massima bulbo: 125 °C
- Lunghezza bulbo: 97 mm
- Pozzetto (incluso): 1/2"NPT-M; lunghezza 100 mm
- Pressione massima di esercizio: 10 bar
- Regolazione temperatura tramite manopola: 0÷90 °C
- Contatti di uscita in interruzione o commutazione
- Portata contatti: 10 (2,5) A/250 V (contatto 1)
  6 (2,5) A/250 V (contatto 2)
- Passacavo: M20 x 1,5 mm
- Grado di protezione: IP40
- Classe di isolamento: I
- Temperatura di stoccaggio: -15÷55 °C

Giacomini S.p.A.
Via per Alzo 39, 28017 San Maurizio d'Opaglio (NO) Italia
consulenza.prodotti@giacomini.com
+39 0322 923372 - giacomini.com

Collegamenti elettrici

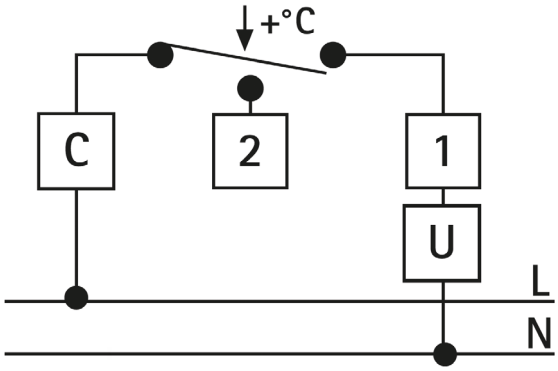

MORSETTO	FUNZIONE
1	Apre il circuito all'aumentare della temperatura
2	Chiude il circuito all'aumentare della temperatura
C	Entrata Comune

⚠ **AVVERTENZA.** L'installazione e il collegamento elettrico dell'apparecchio deve essere eseguita esclusivamente da personale specializzato, rispettando scrupolosamente le norme di sicurezza e le disposizioni di legge vigenti.

Dimensioni

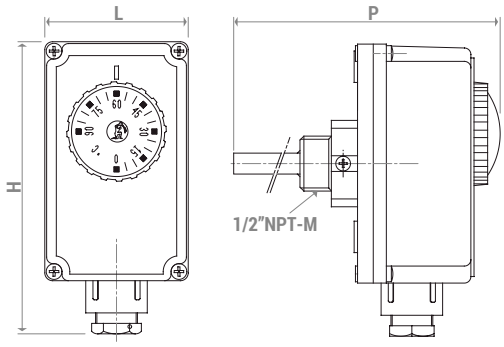

CODICE	L [mm]	H [mm]	P [mm]
K373Y021	55	112	162

Testi di capitolato

K373Y021

Termostato di regolazione ad immersione. Montaggio con bulbo sensibile inserito in tubazioni di impianti di riscaldamento. Pozzetto 1/2"NPT-M incluso. Pressione massima di esercizio: 10 bar. Regolazione temperatura tramite manopola: 0÷90 °C. Temperatura massima testa: 80 °C. Temperatura massima bulbo: 125 °C. Dimensioni 55x112x162 mm (LxHxP). Conformità alle norme EN 60730-1 e EN 60730-2-9. Conformità alla Direttiva 2014/35/UE (Bassa Tensione). Conformità alla Direttiva 2014/30/UE (Compatibilità Elettromagnetica). Marcatura CE. Conforme alla Direttiva "PED" 2014/68/UE. Qualificato INAIL.

⚠ Avvertenze per la sicurezza. L'installazione, la messa in servizio e la periodica manutenzione del prodotto devono essere eseguite da personale professionalmente abilitato, in accordo con i regolamenti nazionali e/o i requisiti locali. L'installatore qualificato deve adottare tutti gli accorgimenti necessari, incluso l'utilizzo di Dispositivi di Protezione Individuale, per assicurare la propria incolumità e quella di terzi. L'errata installazione può causare danni a persone, animali o cose nei confronti dei quali Giacomini S.p.A. non può essere considerata responsabile.

♻ Smaltimento imballo. Scatole in cartone: raccolta differenziata carta. Sacchetti in plastica e pluriball: raccolta differenziata plastica.

ℹ Altre informazioni. Per ulteriori informazioni consultare il sito giacomini.com o contattare il servizio tecnico. Questa comunicazione ha valore indicativo. Giacomini S.p.A. si riserva il diritto di apportare in qualunque momento, senza preavviso, modifiche per ragioni tecniche o commerciali agli articoli contenuti nella presente comunicazione. Le informazioni contenute in questa comunicazione tecnica non esentano l'utilizzatore dal seguire scrupolosamente le normative e le norme di buona tecnica esistenti.

🗑 Smaltimento del prodotto. Alla fine del suo ciclo di vita il prodotto non deve essere smaltito come rifiuto urbano. Può essere portato ad un centro speciale di riciclaggio gestito dall'autorità locale o ad un rivenditore che offre questo servizio.

GIACOMINI WATER E-MOTION

Giacomini S.p.A.
Via per Alzo 39, 28017 San Maurizio d'Opaglio (NO) Italia
consulenza.prodotti@giacomini.com
+39 0322 923372 - giacomini.com

K373I

Energy Management

Bitermostato di sicurezza e regolazione ad immersione K373Y022

Scheda tecnica
0465IT 12/2019

CE 0497
INAIL

NOTA. Il termostato K373Y022 è conforme alle disposizioni della Raccolta R INAIL - Specificazioni tecniche applicative del Titolo II del DM 1.12.75.

Il K373Y022 è un bitermostato per impiego in centrale termica qualificato INAIL.
L'apparecchio è realizzato in esecuzione a immersione ossia con bulbo sensibile da inserire all'interno del pozzetto.
Il bitermostato combina in un unico apparecchio le funzioni di termostato di regolazione e di termostato di sicurezza a riarmo manuale.
Funzione di regolazione - Il dispositivo prevede una funzione di regolazione di tipo automatico: quando viene raggiunta la temperatura dell'acqua impostata sulla manopola graduata presente sul frontale (regolabile nel campo 0÷90 °C), si interrompe l'apporto di calore dal generatore.
Tale apporto si ripristina automaticamente soltanto quando la temperatura dell'acqua è scesa al di sotto del valore impostato.
Funzione di sicurezza - Il dispositivo prevede una funzione di blocco di tipo automatico: quando viene raggiunta la temperatura di taratura del limitatore (preimpostata in fabbrica al valore di 100 °C), si interrompe l'apporto di calore dal generatore.
Tale apporto si ripristina soltanto quando la temperatura dell'acqua è scesa al di sotto del valore di taratura impostato.
Il riarmo può essere effettuato esclusivamente in modo manuale (eventualmente per mezzo di un utensile).

Versioni e codici

CODICE	ATTACCO
K373Y022	1/2"NPT-M

Conformità

- Conformità alle norme EN 60730-1 e EN 60730-2-9
- Conformità alla Direttiva 2014/35/UE (Bassa Tensione)
- Conformità alla Direttiva 2014/30/UE (Compatibilità Elettromagnetica)
- Marcatura CE
- Conforme alla Direttiva "PED" 2014/68/UE
- Qualificato INAIL

Dati tecnici

- Tolleranza ±5 K (regolatore); -6 K (limitatore)
- Differenziale: 4 ±1 K (regolatore); 15 ±8 K (limitatore)
- Taratura di fabbrica limitatore 100 °C (+0/-6 °C)
- Gradiente termico: < 1 K/min
- Costante di tempo: < 1 min
- Temperatura massima testa: 80 °C
- Temperatura massima bulbo: 125 °C
- Lunghezza bulbo: 97 mm
- Pozzetto (incluso): 1/2"NPT-M; lunghezza 100 mm
- Pressione massima di esercizio: 10 bar
- Regolazione temperatura tramite manopola: 0÷90 °C
- Pulsante per riarmo manuale
- Contatti di uscita in interruzione o commutazione
- Portata contatti regolatore: 10 (2,5) A/250 V (contatto 1)
  6 (2,5) A/250 V (contatto 2)
- Portata contatti limitatore: 10 (2,5) A/250 V (contatto 2)
- 2 passacavi: M20 x 1,5 mm
- Grado di protezione: IP40
- Classe di isolamento: I
- Temperatura di stoccaggio: -15÷55 °C

GIACOMINI
WATER E-MOTION

Giacomini S.p.A.
Via per Alzo 39, 28017 San Maurizio d'Opaglio (NO) Italia
consulenza.prodotti@giacomini.com
+39 0322 923372 - giacomini.com

Collegamenti elettrici

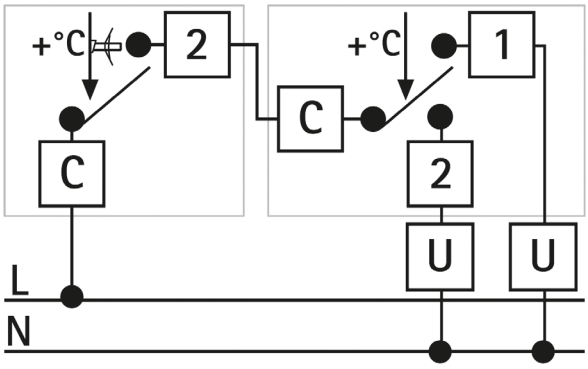

	MORSETTO	FUNZIONE
LIMITATORE	2	Apre il circuito all'aumentare della temperatura
	C	Entrata Comune
REGOLATORE	1	Apre il circuito all'aumentare della temperatura
	2	Chiude il circuito all'aumentare della temperatura
	C	Entrata Comune

⚠ **AVVERTENZA.** L'installazione e il collegamento elettrico dell'apparecchio deve essere eseguita esclusivamente da personale specializzato, rispettando scrupolosamente le norme di sicurezza e le disposizioni di legge vigenti.

Dimensioni

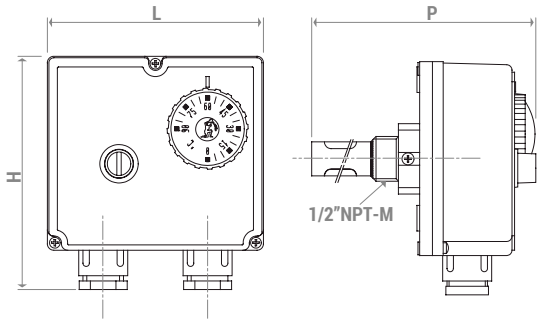

CODICE	L [mm]	H [mm]	P [mm]
K373Y022	101	113	162

Testi di capitolato

K373Y022

Bitermostato di regolazione e sicurezza ad immersione. Montaggio con bulbo sensibile inserito in tubazioni di impianti di riscaldamento. Principio di funzionameno a espansione di liquido. Pozzetto 1/2"NPT-M incluso. Pressione massima di esercizio: 10 bar. Regolazione temperatura tramite manopola: 0÷90 °C. Temperatura massima testa: 80 °C. Temperatura massima bulbo: 125 °C. Taratura di fabbrica limitatore 100 °C (+0/-6 °C). Dimensioni 101x113x162 mm (LxHxP). Conformità alle norme EN 60730-1 e EN 60730-2-9. Conformità alla Direttiva 2014/35/UE (Bassa Tensione). Conformità alla Direttiva 2014/30/UE (Compatibilità Elettromagnetica). Marcatura CE. Conforme alla Direttiva "PED" 2014/68/UE. Qualificato INAIL.

⚠ Avvertenze per la sicurezza. L'installazione, la messa in servizio e la periodica manutenzione del prodotto devono essere eseguite da personale professionalmente abilitato, in accordo con i regolamenti nazionali e/o i requisiti locali. L'installatore qualificato deve adottare tutti gli accorgimenti necessari, incluso l'utilizzo di Dispositivi di Protezione Individuale, per assicurare la propria incolumità e quella di terzi. L'errata installazione può causare danni a persone, animali o cose nei confronti dei quali Giacomini S.p.A. non può essere considerata responsabile.

♻ Smaltimento imballo. Scatole in cartone: raccolta differenziata carta. Sacchetti in plastica e pluriball: raccolta differenziata plastica.

ℹ Altre informazioni. Per ulteriori informazioni consultare il sito giacomini.com o contattare il servizio tecnico. Questa comunicazione ha valore indicativo. Giacomini S.p.A. si riserva il diritto di apportare in qualunque momento, senza preavviso, modifiche per ragioni tecniche o commerciali agli articoli contenuti nella presente comunicazione. Le informazioni contenute in questa comunicazione tecnica non esentano l'utilizzatore dal seguire scrupolosamente le normative e le norme di buona tecnica esistenti.

🗑 Smaltimento del prodotto. Alla fine del suo ciclo di vita il prodotto non deve essere smaltito come rifiuto urbano. Può essere portato ad un centro speciale di riciclaggio gestito dall'autorità locale o ad un rivenditore che offre questo servizio.

GIACOMINI WATER E-MOTION

Giacomini S.p.A.
Via per Alzo 39, 28017 San Maurizio d'Opaglio (NO) Italia
consulenza.prodotti@giacomini.com
+39 0322 923372 - giacomini.com

K373I

Energy Management

Termostato di sicurezza ad immersione K373Y023

Scheda tecnica
0466IT 12/2019

CE 0497
INAIL

Il K373Y023 è un termostato di sicurezza a riarmo manuale per impiego in centrale termica qualificato INAIL.
L'apparecchio è realizzato in esecuzione a immersione ossia con bulbo sensibile da inserire all'interno della tubazione.
Il funzionamento è di tipo automatico: quando viene raggiunta la temperatura di taratura del limitatore (preimpostata in fabbrica al valore di 100 °C), si interrompe l'apporto di calore dal generatore.
Tale apporto si ripristina soltanto quando la temperatura dell'acqua è scesa al di sotto del valore di taratura impostato.
Il riarmo può essere effettuato esclusivamente in modo manuale (eventualmente per mezzo di un utensile).

NOTA. Il termostato K373Y022 è conforme alle disposizioni della Raccolta R INAIL - Specificazioni tecniche applicative del Titolo II del DM 1.12.75.

Versioni e codici

CODICE	ATTACCO
K373Y023	1/2"NPT-M

Conformità

- Conformità alle norme EN 60730-1 e EN 60730-2-9
- Conformità alla Direttiva 2014/35/UE (Bassa Tensione)
- Conformità alla Direttiva 2014/30/UE (Compatibilità Elettromagnetica)
- Marcatura CE
- Conforme alla Direttiva "PED" 2014/68/UE
- Qualificato INAIL

Dati tecnici

- Tolleranza: -6 K
- Taratura di fabbrica limitatore 100 °C (+0/-6 °C)
- Gradiente termico: < 1 K/min
- Costante di tempo: < 1 min
- Temperatura massima testa: 80 °C
- Temperatura massima bulbo: 125 °C
- Lunghezza bulbo: 97 mm
- Pozzetto (incluso): 1/2"NPT-M; lunghezza 100 mm
- Pressione massima di esercizio: 10 bar
- Pulsante per riarmo manuale
- Contatti di uscita in interruzione
- Portata contatti limitatore: 10 (2,5) A/250 V (contatto 2)
- Passacavo: M20 x 1,5 mm
- Grado di protezione: IP40
- Classe di isolamento: I
- Temperatura di stoccaggio: -15÷55 °C

GIACOMINI WATER E-MOTION

Giacomini S.p.A.
Via per Alzo 39, 28017 San Maurizio d'Opaglio (NO) Italia
consulenza.prodotti@giacomini.com
+39 0322 923372 - giacomini.com

Collegamenti elettrici

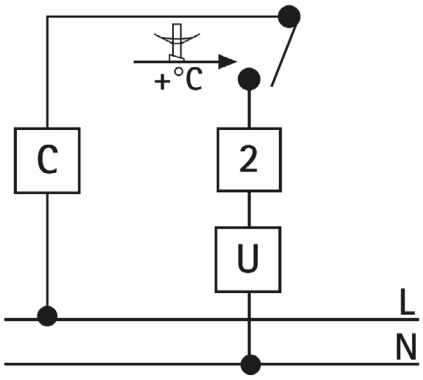

MORSETTO	FUNZIONE
2	Apre il circuito all'aumentare della temperatura
C	Entrata Comune

⚠ **AVVERTENZA.** L'installazione e il collegamento elettrico dell'apparecchio deve essere eseguita esclusivamente da personale specializzato, rispettando scrupolosamente le norme di sicurezza e le disposizioni di legge vigenti.

Dimensioni

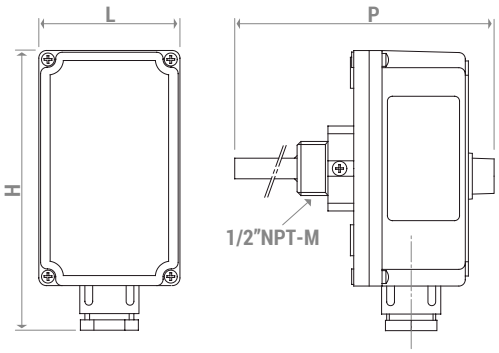

CODICE	L [mm]	H [mm]	P [mm]
K373Y023	55	110	162

Testi di capitolato

K373Y023

Termostato di sicurezza ad immersione, a riarmo manuale. Montaggio con bulbo sensibile inserito in tubazioni di impianti di riscaldamento. Principio di funzionameno a espansione di liquido. Pozzetto 1/2"NPT-M incluso. Pressione massima di esercizio: 10 bar. Temperatura massima testa: 80 °C. Temperatura massima bulbo: 125 °C. Taratura di fabbrica limitatore 100 °C (+0/-6 °C). Dimensioni 55x110x162 mm (LxHxP). Conformità alle norme EN 60730-1 e EN 60730-2-9. Conformità alla Direttiva 2014/35/UE (Bassa Tensione). Conformità alla Direttiva 2014/30/UE (Compatibilità Elettromagnetica). Marcatura CE. Conforme alla Direttiva "PED" 2014/68/UE. Qualificato INAIL.

⚠ Avvertenze per la sicurezza. L'installazione, la messa in servizio e la periodica manutenzione del prodotto devono essere eseguite da personale professionalmente abilitato, in accordo con i regolamenti nazionali e/o i requisiti locali. L'installatore qualificato deve adottare tutti gli accorgimenti necessari, incluso l'utilizzo di Dispositivi di Protezione Individuale, per assicurare la propria incolumità e quella di terzi. L'errata installazione può causare danni a persone, animali o cose nei confronti dei quali Giacomini S.p.A. non può essere considerata responsabile.

♻ Smaltimento imballo. Scatole in cartone: raccolta differenziata carta. Sacchetti in plastica e pluriball: raccolta differenziata plastica.

ℹ Altre informazioni. Per ulteriori informazioni consultare il sito giacomini.com o contattare il servizio tecnico. Questa comunicazione ha valore indicativo. Giacomini S.p.A. si riserva il diritto di apportare in qualunque momento, senza preavviso, modifiche per ragioni tecniche o commerciali agli articoli contenuti nella presente comunicazione. Le informazioni contenute in questa comunicazione tecnica non esentano l'utilizzatore dal seguire scrupolosamente le normative e le norme di buona tecnica esistenti.

🗑 Smaltimento del prodotto. Alla fine del suo ciclo di vita il prodotto non deve essere smaltito come rifiuto urbano. Può essere portato ad un centro speciale di riciclaggio gestito dall'autorità locale o ad un rivenditore che offre questo servizio.

GIACOMINI WATER E-MOTION

Giacomini S.p.A.
Via per Alzo 39, 28017 San Maurizio d'Opaglio (NO) Italia
consulenza.prodotti@giacomini.com
+39 0322 923372 - giacomini.com