PLASSON italia

SCHEDA TECNICA

14050 - GOMITO A 90

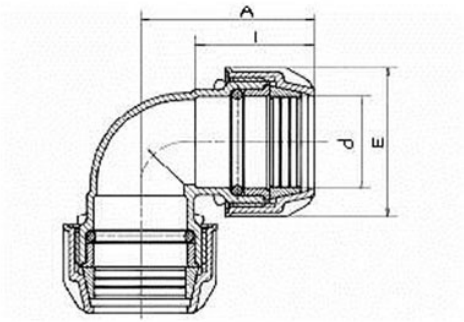

Prodotto	d	A	l	E	PN	peso (kg)
140500016	16	64	51	39	10	0,050
140500020	20	57	43	42	10	0,038
140500025	25	62	47	50	10	0,059
140500032	32	75	56	61	10	0,102
140500040	40	86	62	73	10	0,164
140500050	50	104	74	92	10	0,276
140500063	63	119	82	106	10	0,442
840506075	75	179	135	132	10	1,220
840506090	90	218	163	152	10	1,940
840506110	110	294	196	181	10	3,875

RIFERIMENTI NORMATIVI	
● UNI 9561 - Tubi e raccordi di materia plastica – Raccordi a compressione per giunzione meccanica per uso con tubi in pressione di polietilene per la distribuzione dell'acqua	● UNI EN 10226-1 - Filettature di tubazioni per accoppiamento con tenuta sul filetto - Dimensioni, tolleranze e designazione

CARATTERISTICHE TECNICHE	
CAMPO D'IMPIEGO	I raccordi a compressione ECOFIT PLASSON sono idonei all'utilizzo per fluidi in pressione, irrigazione e giardinaggio
MATERIALI	CORPO: Polipropilene Hi-grade copolimero nero (PP-B) GHIERA: Polipropilene Hi-grade copolimero grigio GUARNIZIONI: Gomma nitrilica nera (NBR) e gomma copolimero etilene propilene (EPDM) ANELLO DI AGGRAFFAGGIO: Poliacetale ANELLI DI RINFORZO: Sulle filettature femmina da 1.1/4" fino a 4" INOX SAE 304
DESTINAZIONE	Per tubi in PEBD – PE63 – PE80 – PE100
PRESCRIZIONI SANITARIE	Conformi a quanto richiesto dal D.M. del 06/04/2004 n° 174 idonei al convogliamento d'acqua potabile o da potabilizzare e di altri fluidi alimentari

Via Fabbriche, 22 - 15069 Serravalle Scrivia (AL) - Tel. 0143 6099.1 - Fax 0143 6099500
Servizio Tecnico 840.000.155 - e.mail: tecnico@plasson.it - web: www.plasson.it