PLASSON® italia

SCHEDA TECNICA

# 1141 - TEKNICA A SFERA EPDM FIL. FEMM.

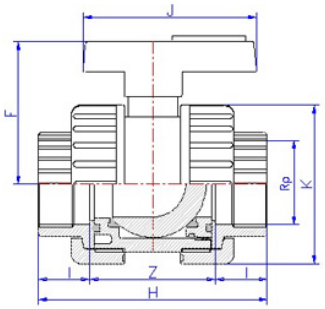


| Prodotto | Rp | DN | H | J | F | K | Lt | Z | PN | peso (kg) |
|---|---|---|---|---|---|---|---|---|---|---|
| **11141003** | 3/8" | 10 | 71 | 65 | 45 | 45 | 12 | 47 | 16 | 0,095 |
| **11141005** | ½" | 15 | 75 | 65 | 45 | 45 | 15 | 45 | 16 | 0,105 |
| **11141007** | ¾" | 20 | 89 | 73 | 54 | 55 | 16 | 57 | 16 | 0,204 |
| **11141010** | 1" | 25 | 102 | 78 | 66 | 66 | 19 | 64 | 16 | 0,284 |
| **11141013** | 1¼" | 32 | 120 | 96 | 74 | 80 | 22 | 76 | 16 | 0,479 |
| **11141015** | 1½" | 40 | 142 | 110 | 86 | 96 | 22 | 98 | 16 | 0,681 |
| **11141020** | 2" | 50 | 169 | 129 | 106 | 118 | 26 | 117 | 16 | 1,439 |
| **11141025** | 2½" | 65 | 215 | 132 | 128 | 139 | 44 | 137 | 10 | 2,000 |
| **11141030** | 3" | 80 | 250 | 153 | 146 | 165 | 51 | 148 | 10 | 3,250 |
| **11141040** | 4" | 100 | 295 | 185 | 173 | 207 | 61 | 173 | 10 | 6,300 |

## RIFERIMENTI NORMATIVI

- UNI EN 1452 – Sistemi di tubazioni di materia plastica per l'adduzione d'acqua – Policloruro di vinile non plastificato (PVC-U)
- UNI EN 10226 – Filettature di tubazioni per accoppiamento con tenuta sul filetto

## CARATTERISTICHE TECNICHE

| | |
|---|---|
| COLORE | Grigio opaco in conformità con la UNI EN 1452 |
| PRESCRIZIONI SANITARIE | Conformi a quanto richiesto dal Decreto del ministero della Salute N°174 del 6/04/2004. Idonei al convogliamento di acqua potabile o da potabilizzare e di altri fluidi alimentari |

## NOTE

- La maggior parte degli articoli di produzione Plasson sono prodotti con materia prima PVC-UH di elevata qualità con MRS (Minimum Required Strenght) di 26 N/mm²
- Le guarnizioni in EPDM
- Seggi di tenuta in PTFE – Doppia tenuta sull'asta di manovra – Smontabile sotto pressione

Via Fabbriche, 22 - 15069 Serravalle Scrivia (AL) - Tel. 0143 6099.1 - Fax 0143 6099500
Servizio Tecnico 840.000.155 - e.mail: tecnico@plasson.it - web: www.plasson.it

SCHEDA TECNICA

## NOTE

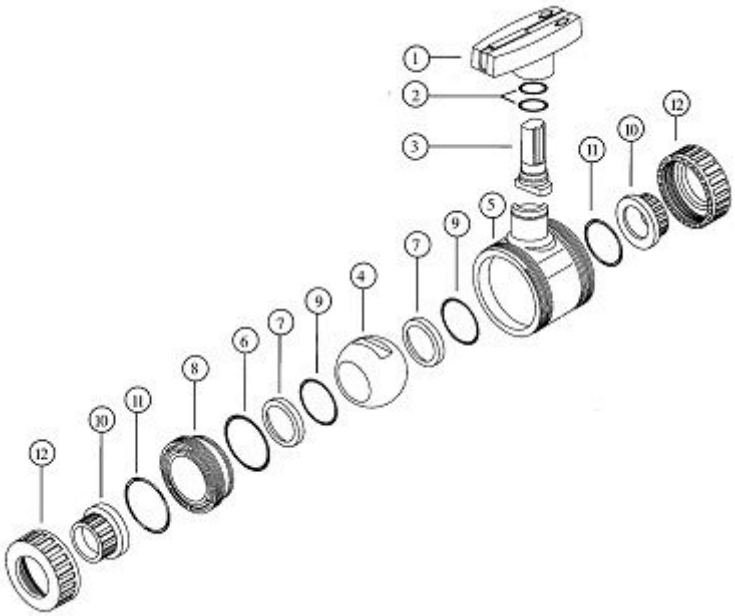


## ISTRUZIONI PER IL COLLEGAMENTO DELLA VALVOLA AL SISTEMA

- Svitare completamente le ghiere (12) e posizionarle sul tubo al quale la valvola va collegata.
- Incollare i manicotti (10) alle estremità delle tubazioni.
- Posizionare il corpo valvola (5) tra I due manicotti.
- Bloccare le ghiere su entrambe le estremità

## ISTRUZIONI PER IL DISASSEMBLAGGIO E IL RIASSEMBLAGGIO DELLA VALVOLA

- Svitare completamente le ghiere (12)
- Rimuovere radialmente il corpo valvola (5)
- Rimuovere la maniglia (1) tirandola verso l'alto
- Inserire la chiave nella sede ricavata sul supporto guarnizione (8)
- Svitare completamente il supporto guarnizione (8) ruotando la maniglia in senso antiorario
- Rimuovere gli O-Rings (6*, 9*, 11*) dal supporto guarnizione (8) e il seggio di tenuta in PTFE (7*) usando un apposito utensile al fine di non provocare danni
- Rimuovere la sfera (4) posizionata in chiusura in precedenza
- Rimuovere l'albero (3) spingendolo in basso ed estraendolo dall'interno del corpo valvola
- Rimuovere l'O-Ring (2*) dall'albero (3) usando un apposito utensile
- Rimuovere l'O-Ring (9*) e il seggio di tenuta in PTFE (7*) usando un apposito utensile

Per assemblare la valvola seguire la suddetta procedura in ordine inverso.

La valvola viene fornita con un supporto registrabile per l'anello in PTFE. Questo viene avvitato per assicurare l'operatività della valvola in condizioni standard. Qualora la valvola dovesse essere adoperata in condizioni particolari sarà necessario seguire I seguenti passi prima di procedure al punto D) della precedente istruzione di disassemblaggio:

1. Rimuovere la maniglia tirandola verso l'alto
2. Inserire la chiave nella sede ricavata sul supporto sede di tenuta guarnizione (8)
3. Ruotare la chiave in senso orario o antiorario per modificare la registrazione standard alle condizioni richieste

Gli O-Rings e l'anello di tenuta in PTFE identificati con 2,6,7,9 e 11 sono disponibili come kit di ricambi