PLASSON italia

SCHEDA TECNICA

10040 - TI A 90 UNO

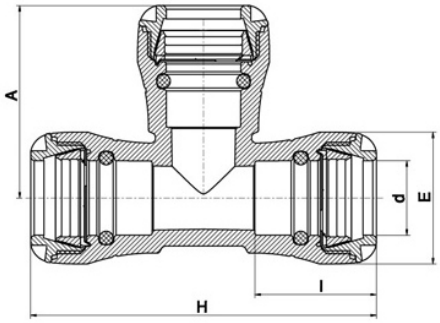

Prodotto	d	H	A	E	I	PN	peso (kg)
100400020	20	123	71	41	45	16	0,102
100400025	25	134	78	47	48	16	0,136
100400032	32	152	84	58	54	16	0,220
100400040	40	192	108	70	70	16	0,428
100400050	50	214	124	85	78	16	0,667
100400063	63	262	147	103	90	16	1,157

RIFERIMENTI NORMATIVI	
● UNI 9561 - Tubi e raccordi di materia plastica – Raccordi a compressione per giunzione meccanica per uso con tubi in pressione di polietilene per la distribuzione dell'acqua;	● UNI EN ISO 15494 – Sistemi di tubazioni di materia plastica per applicazioni industriali – Polibutene (PB) Polietilene (PE) e Polipropilene (PP) – Specifiche per i componenti ed il sistema – Serie Metrica;

CARATTERISTICHE TECNICHE	
CAMPO D'IMPIEGO	I raccordi a compressione SERIE UNO PLASSON sono idonei all'utilizzo per acquedotti, impianti antincendio e per altri fluidi in pressione.
MATERIALI	CORPO: Polipropilene Hi-grade copolimero (PP-B) GHIERA: Polipropilene Hi-grade copolimero (PP-B) GUARNIZIONI: Gomma nitrilica nera (NBR) ANELLI DI AGGRAFFAGGIO: Poliacetale (POM)
DESTINAZIONE	Per tubi in PEBD – PE63 – PE80 – PE100
PRESCRIZIONI SANITARIE	Conformi a quanto richiesto dal D.M. del 06/04/2004 n° 174 idonei al convogliamento d'acqua potabile o da potabilizzare e di altri fluidi alimentari.

Via Fabbriche, 22 - 15069 Serravalle Scrivia (AL) - Tel. 0143 6099.1 - Fax 0143 6099500
Servizio Tecnico 840.000.155 - e.mail: tecnico@plasson.it - web: www.plasson.it