Distributrice in esclusiva per l'Italia

EURACCORDI S.p.A.

ISO 9001 - Cert. n° 1723/0

LISTINO 05
GIUNTI RAPIDI EO
CATALOGO TECNICO

GIUNTI RAPIDI EO

INTRODUZIONE

I "Giunti Rapidi EO" sono stati progettati per collegare tubi con estremità lisce mediante unione meccanica a compressione, in modo che, nelle condizioni di funzionamento richieste, si garantisca la tenuta dell'impianto.

Questo sistema innovativo semplifica e ottimizza le seguenti operazioni:

- **Montaggio** delle nuove installazioni.
- **Mantenimento** preventivo e correttivo degli impianti già presenti.
- **Modifica** di un impianto già esistente, per la sostituzione di una parte dell'installazione o l'incorporazione di nuovi elementi (valvole, apparecchi di misurazione e controllo, etc.), che originariamente non erano previsti.

La gamma di raccordi <EO> a giunzione rapida per compressione, complementari o alternativi ai raccordi filettati, sono raggruppati secondo il seguente elenco:

TIPI:		APPLICAZIONI:
1 Giunti Rapidi		Utilizzo generale: - Nuovo montaggio. - Mantenimento. - Modifica impianti esistenti.
2 Collare di derivazione		Soprattutto ideale per l'esecuzione di derivazione e per la modifica dell'impianto già esistente.
3 Copribuchi		Ideali come giunti di riparazione/manutenzione.

INDICE

1 DESCRIZIONE TECNICA DEL SISTEMA 4

2 CAMPI DI APPLICAZIONE 7

3 NORMATIVE, CERTIFICAZIONI E DOCUMENTI DI ISPEZIONE 7

4 GAMMA E TABELLE DELLE DIMENSIONI 8

5 ESEMPI PRATICI DELLE APPLICAZIONI PIÙ FREQUENTI 12

6 APPLICAZIONI NON CORRETTE 13

1 DESCRIZIONE TECNICA DEL SISTEMA

COMPONENTI / MATERIALI

GIUNTI RAPIDI CON DADO

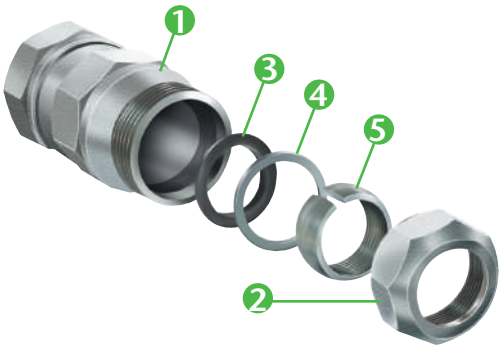

(Fig. 1)

1 e 2 **Corpi e dado di pressione:** Ghisa malleabile a cuore bianco GJMW 400-05, conforme EN 1562, zincato a caldo.

3 **Giunto di tenuta:**
Guarnizione NBR Shore A80 conforme alla DIN 3535-3, adatto per acqua sanitaria e potabile, gas combustibili (naturali, gas metano e GPL) e non combustibili (aria,…) e idrocarburi apolari (gasolio).

4 **Rondella di metallo:** acciaio normalizzato.

5 **Anello metallico di fissaggio:** acciaio normalizzato.

GIUNTI RAPIDI CON FLANGIA

1 e 2 **Corpo e flangia di chiusura:** Ghisa malleabile a cuore bianco GJMW 400-05, conforme alla EN 1562, zincato a caldo.

Elementi metallici esterni di assemblaggio per pressione della flangia contro il corpo base:
3 Vite, 4 dado, 5 rondella piana e 6 rondella Grower.

Elementi di assemblaggio interni:
7 guarnizione elastomera in NBR Shore A80 conforme alla norma DIN 3535-3.
8 Rondella metallica in acciaio normalizzato.
9 Anello di compressione in acciaio normalizzato.

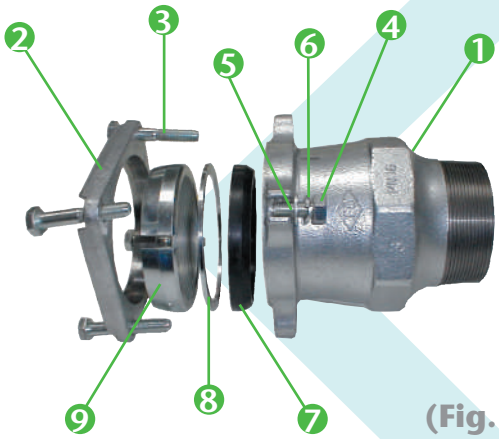

(Fig. 2)

COLLARI DI DERIVAZIONE E COPRIBUCHI

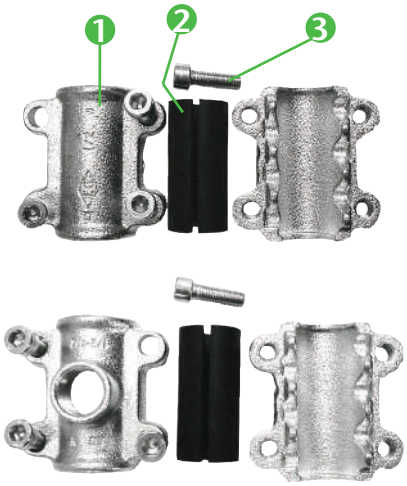

(Fig. 3)

1 **Corpo base** fusione di ghisa malleabile a cuore bianco GJMW 400-05, secondo EN 1562, zincato.

2 **Giunto di tenuta** adatto per acqua sanitaria e potabile e per una moltitudine di fluidi.

3 **Viti** allen M10 in acciaio normalizzato, zincato.

PARAMETRI DEL DISEGNO

Condizioni di servizio: Con tubo di acciaio EN 10255, EN 10208-1 o equivalenti DIN 2440, 2441, 2442, 2448 serie 1, 2458 serie 1, BS 1387, ISO 65 e tubi di plastica LDPE normalizzati.

	Pressione	Temperatura
Acqua	-0,8 a 25 bar	-20° a +80°C
Gas	Fino a 1 bar	-20° a +70°C

Per tubazioni di plastica la pressione massima ammessa è quella indicata nel tubo usato.
Quando si utilizzano tubazioni di plastica per la conduzione di gas combustibili, si dovrà usare la guaina metallica, introducendola a compressione all'estremità del tubo. Dato che il sistema dei giunti rapidi EO può essere utilizzato con valori superiori a quelli indicati, in tali casi consultare il produttore.

Allineamento: +/- 3 °

Mobilità in asse: il sistema dei giunti rapidi EO non presenta mobilità assiale fino a 1 bar. Per pressioni superiori a 1 bar, il tubo di acciaio può subire uno scorrimento (fino a 3mm) assiale fino a che l'anello di compressione si sistema.

Angolo di torsione (ß): non sono stati disegnati specificatamente per sopportare angoli di torsione.

Resistenza alla trazione: resistenti alla trazione della forza longitudinale risultante dalla pressione del esercizio.

Resistenza allo scorrimento: sono resistenti alla forza assiale esterna di scorrimento.

ISTRUZIONI PER UN CORRETTO MONTAGGIO

GIUNTI RAPIDI

In particolare quando si tratta di nuovi montaggi, per eseguire una tenuta sicura e veloce, si deve smontare prima il pezzo.

- Tagliare i tubi perpendicolarmente al loro asse ed eliminare tutti i residui di trucioli all'interno e all'esterno, in modo che l'estremo del tubo sia totalmente liscio.
- Pulire esternamente ed internamente gli estremi dei tubi che dovranno essere uniti, specialmente la zona dei tubi dove si effettuerà l'unione, assicurandosi che sia libera da sabbia, grasso, sporcizia, ecc.
- La posizione dei diversi elementi ed il loro ordine di assemblaggio è come segue:

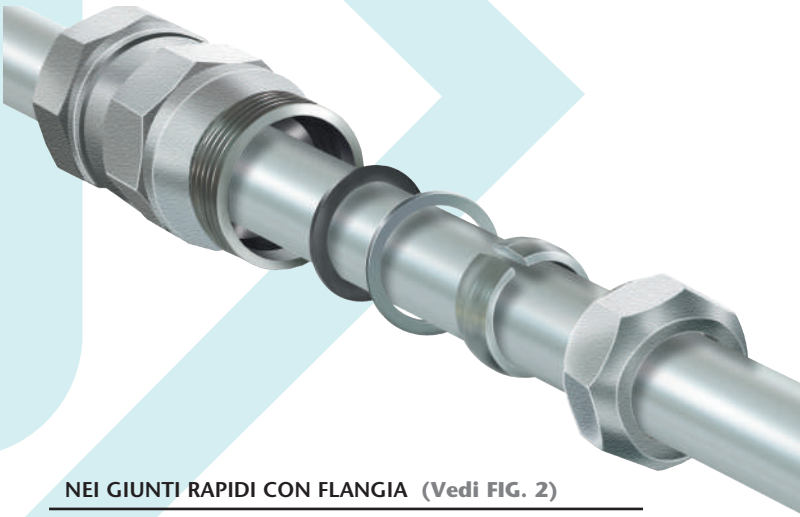

NEI GIUNTI RAPIDI CON DADO (Vedi FIG.1)

1° **dado di pressione** 2
2° **anello metallico di compressione** 5 *
3° **rondella metallica** 4
4° **guarnizione elastometrica di tenuta** 3
5° **corpo base** 1

* In montaggio non angolare, posizionare l'incastro dell'anello contro il dado.
In montaggio angolare, posizionare l'incastro dell'anello contro la rondella metallica.

NEI GIUNTI RAPIDI CON FLANGIA (Vedi FIG. 2)

1° **flangia di pressione** 2
2° **anello metallico di compressione** 9
3° **rondella metallica** 8
4° **guarnizione elastometrica di tenuta** 7
5° **corpo base** 1

- Per garantire una corretta unione è molto importante che l'anello metallico di compressione dei giunti rapidi EO sia alloggiato (cono con cono) nel dado o nella flangia di pressione, ben allineato e ambedue correttamente centrati rispetto all'asse del tubo.

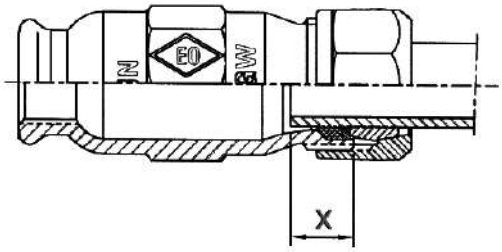

- La longitudine di inserimento (X) del tubo all'interno del corpo del giunto rapido sarà indicata nelle tavole dei tipi e delle dimensioni (il valore indicato è corrispondente al montaggio finale).

- Una volta immobilizzato il corpo base con l'aiuto di un utensile ausiliario, si assembla il tubo e il dado o la flangia per procedere alla pressione o all'avvitamento manuale.

  Per finalizzare l'operazione di montaggio, si realizza pressione all'estremità mediante utensili adeguati.

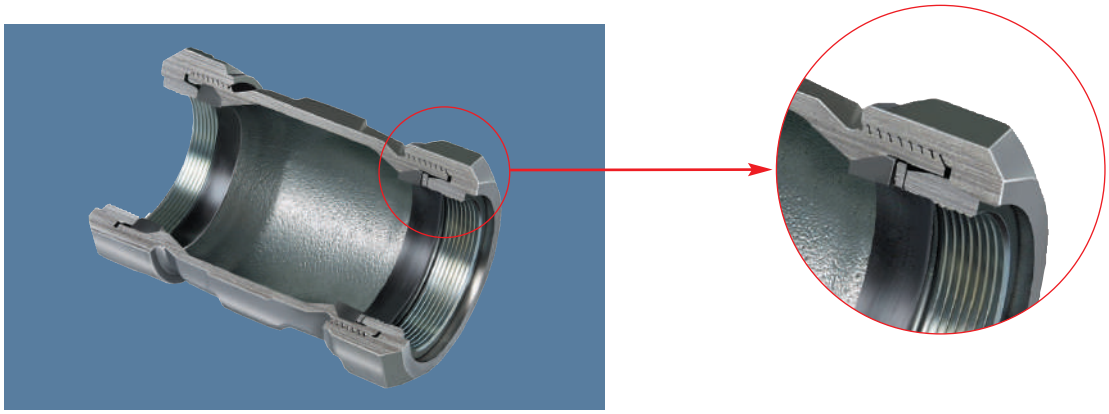

- I componenti di assemblaggio interni si possono utilizzare una sola volta. Sostituiti da nuovi, si può effettuare il montaggio come se fosse la prima volta.

- Ogni pezzo dei giunti rapidi EO è un insieme adattato individualmente; gli elementi interni, dado flangia o corpo pertanto non sono intercambiabili con quelli di altri produttori.

NEI COPRIBUCHI E COLLARI DI DERIVAZIONE

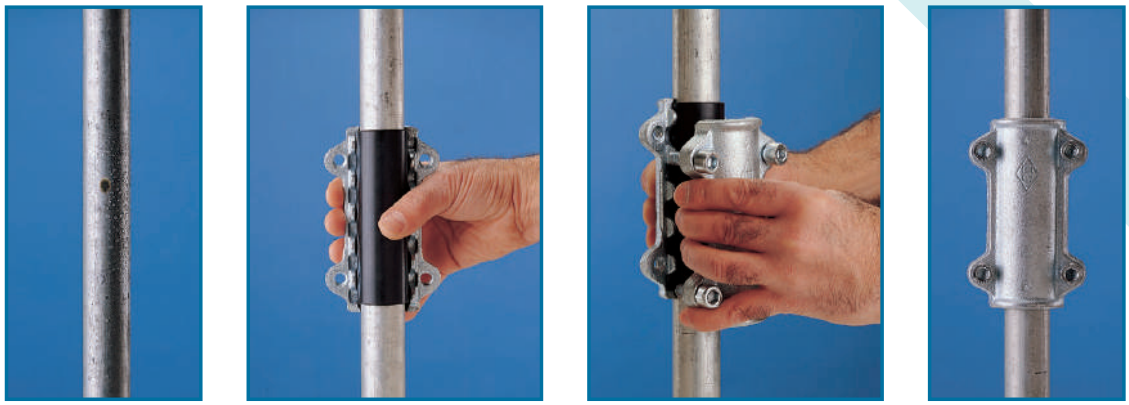

- Assicurarsi che nella zona da riparare o derivare, il tubo non presenti rugosità o deformazioni significative che impediscano la corretta tenuta del giunto.
- Pulire da sporcizia, grassi, ecc…la zona da riparare o derivare.
- Nel caso dei copribuchi, il giunto dovrà rimanere perfettamente alloggiato nella base dei corpi, con la sua apertura posizionata nella parte opposta alla perdita.
- Nel caso di collari di derivazione, dovranno coincidere perfettamente il buco del tubo con quello del giunto, evitando di strozzare il passaggio del fluido.
- Fissare manualmente i corpi base contro la guarnizione di tenuta, iniziando l'operazione con la parte dove saranno inserite le viti.
- Alla fine introdurre le viti Allen e avvitare fino in fondo.

2 CAMPI DI APPLICAZIONE

TIPO	APPLICAZIONE	TEMPERATURA	PRESSIONE
Giunti Rapidi	**Acqua** (potabile, sanitaria e altri usi generali come irrigazione, lavaggi ecc..)	-20 a +80°	-0,8 a 25 bar
Collari di derivazione	**Combustibili**	-20 a +80°	Fino a 1 bar
	Aria compressa	Ambiente	Fino a 7 bar
Copribuchi	**Olio e idrocarburi apolari**	Fino a 70°	Fino a 15 bar

Dato che il sistema dei giunti rapidi EO può essere utilizzato con valori superiori a quelli indicati, in tali casi consultare il produttore.

3 NORMATIVE, CERTIFICAZIONI E DOCUMENTI DI ISPEZIONE

NORMATIVE BASE DI RIFERIMENTO

Giunti rapidi:
- prodotto secondo DIN 3387-1
- guarnizione alastometrica di tenuta NBR Shore A80 secondo DIN 3535-3
- filetti di tenuta secondo ISO 7/1 (pr EN 10226/1)
- filetti di pressione secondo ISO-EN 228/1

CERTIFICATI DI QUALITÀ

Giunti rapidi

- **Prodotto: DIN – DVGW**
  - per acqua: Nr. DW-8511BN06026
  - per gas: Nr. NG-4502BN0540

- **Società Certificata EN ISO 9001**

DOCUMENTI DI ISPEZIONE

A richiesta del cliente o previo accordo, l'Atusa può emettere un Certificato di Conformità tipo 2.1 o 2.2 in accordo con la Norma EN 10204.

740 GIUNTO RAPIDO F

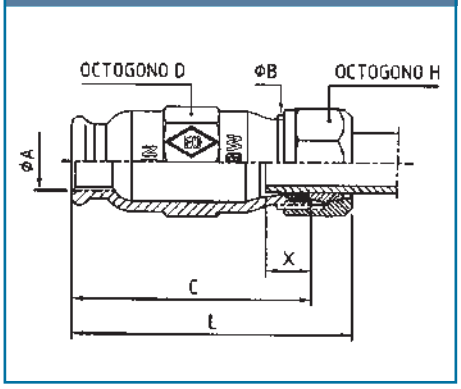

Riferimenti	Codici	Peso (Kg)	Unità/scatola	Unità/scatola
740 - 3/8	740A5002	0,210	150 (5)	75 (5)
740A - 1/2	740A5003	0,355	115 (5)	60 (5)
740A - 3/4	740A5004	0,509	70 (5)	30 (5)
740A - 1	740A5005	0,599	52 (4)	20 (4)
740A - 1 1/4	740A5006	0,854	36 (4)	16 (4)
740A - 1 1/2	740A5007	1,130	24 (3)	12 (3)
740A - 2	740A5008	1,556	14 (2)	6 (2)
740A - 2 1/2	740A5009	1,510	12 (2)	6 (2)

A Ø	B Ø	C (mm)	D (mm)	H (mm)	L (mm)	X Max. (mm)	X Min (mm)
Rp 3/8	G 7/8	60	28	35,5	73	36	30
Rp 1/2	G 1	85	36	38,0	96	60	16
Rp 3/4	G 1 1/4	85	46	48,0	98	60	19
Rp 1	G 1 1/2	85	51	55,0	99	60	21
Rp 1 1/4	G 2	100	60	67,0	114	65	22
Rp 1 1/2	G 2 1/4	100	70	75,0	115	65	24
Rp 2	G 2 3/4	115	84	90,0	130	75	24
Rp 2 1/2	G 3 1/4	82,8	88,7	101,5	99	57	45

Riferimenti	Codici	Peso (Kg)	Unità/scatola	Unità/scatola
740A - 3	740A500A	3,770 (6)	6	2
740A - 4	740A500C	5,140 (3)	3	1

A Ø	B (mm)	C (mm)	D (mm)	L (mm)	X Max (mm)	X Min (mm)	N° screws
Rp 3"	163	130	118	150	80	35	4
Rp 4"	182	131	144	152	80	40	6

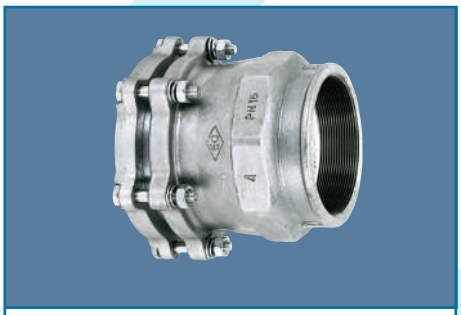

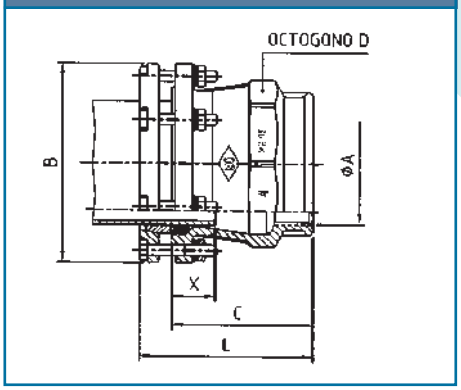

NUMERO DI PEZZI PER CARTONE FORNITI AD ESAURIMENTO SCORTA DEI PRECEDENTI

746 GIUNTO RAPIDO M

Riferimenti	Codici	Peso (Kg)	Unità/scatola	Unità/scatola
746A - 3/8	746A5002	0,195	150 (5)	75 (5)
746A - 1/2	746A5003	0,318	115 (5)	55 (5)
746A - 3/4	746A5004	0,481	70 (5)	30 (5)
746A - 1	746A5005	0,578	52 (4)	20 (4)
746A - 1 1/4	746A5006	0,857	36 (4)	16 (4)
746A - 1 1/2	746A5007	1,083	24 (3)	12 (3)
746A - 2	746A5008	1,540	14 (2)	6 (2)
746A - 2 1/2	746A5009	1,422	12 (2)	6 (2)

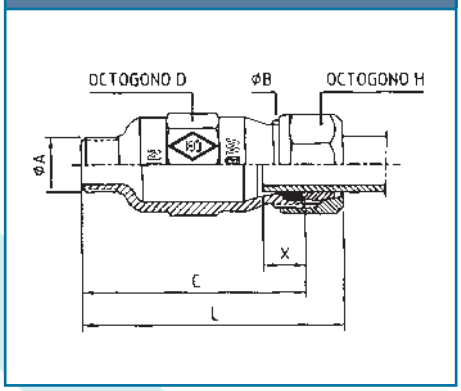

A Ø	B Ø	C (mm)	D (mm)	H (mm)	L (mm)	X Max (mm)	X Min (mm)
R 3/8	G 7/8	60	28	35,5	73	36	30
R 1/2	G 1	85	36	38,0	96	60	16
R 3/4	G 1 1/4	85	46	48,0	98	60	19
R 1	G 1 1/2	85	51	55,0	91	60	21
R 1 1/4	G 2	100	60	67,0	114	65	22
R 1 1/2	G 2 1/4	100	70	75,0	115	65	24
R 2	G 2 3/4	115	84	90,0	143	75	24
R 2 1/2	G 3 1/4	89,2	88,7	101,5	105,4	60	45

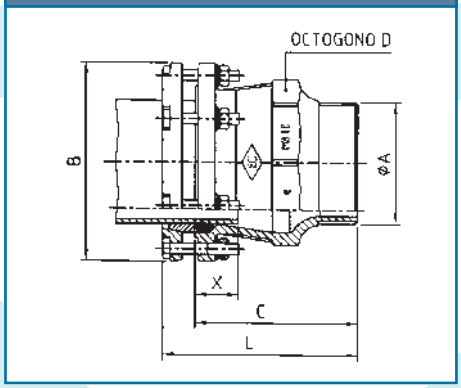

Riferimenti	Codici	Peso (Kg)	Unità/scatola	Unità/scatola
746A - 3	746A500A	3,944	6	2
746A - 4	746A500C	5,865	3	1

A Ø	B (mm)	C (mm)	D (mm)	L (mm)	X Max (mm)	X Min (mm)	N° screws
R 3"	163	151	118	171	80	35	4
R 4"	182	152	144	173	80	40	6

NUMERO DI PEZZI PER CARTONE FORNITI AD ESAURIMENTO SCORTA DEI PRECEDENTI

770 GIUNTO RAPIDO DOPPIO

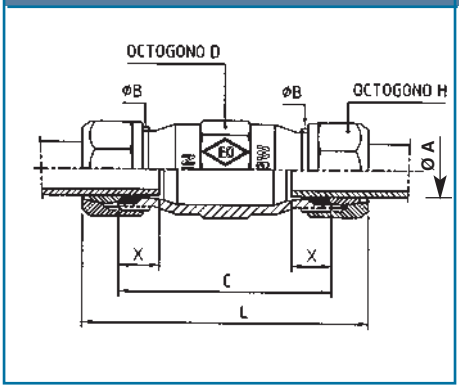

Riferimenti	Codici	Peso (Kg)	Unità/scatola	Unità/scatola
770A - 1/2	770A5003	0,416	100 (5)	50 (5)
770A - 3/4	770A5004	0,654	60 (5)	25 (5)
770A - 1	770A5005	0,810	40 (4)	16 (4)
770A - 1 1/4	770A5006	1,162	24 (3)	12 (3)
770A - 1 1/2	770A5007	1,553	18 (3)	9 (3)
770A - 2	770A5008	2,178	12 (2)	6 (2)
770A - 2 1/2	770A5009	2,000	11 (1)	4 (1)

A Ø	B Ø	C (mm)	D (mm)	H (mm)	L (mm)	X Max (mm)	X Min (mm)
1/2"	G 1	85	36	38,0	106	40	16
3/4"	G 1 1/4	85	46	48,0	111	40	19
1"	G 1 1/2	85	51	55,0	117	40	21
1 1/4"	G 2	100	60	67,0	124	65	22
1 1/2"	G 2 1/4	100	70	75,0	129	65	24
2"	G 2 3/4	115	84	90,0	143	55	24
2 1/2"	G 3 1/4	88,7	89	101,5	123	44	35

Riferimenti	Codici	Peso (Kg)	Unità/scatola	Unità/scatola
770A - 3	740A500A	5,587	6	2
770A - 4	740A500C	8,135	3	1

A Ø	B (mm)	C (mm)	L (mm)	X Max (mm)	X Min (mm)	N° screws
3"	163	150	190	65	35	4
4"	182	151	194	65	40	6

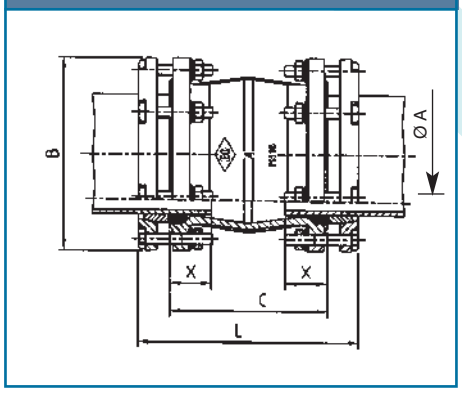

NUMERO DI PEZZI PER CARTONE FORNITI AD ESAURIMENTO SCORTA DEI PRECEDENTI

710 COPRIBUCHI LUNGO

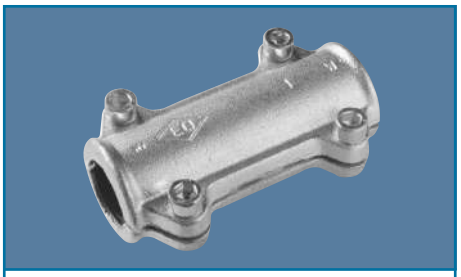

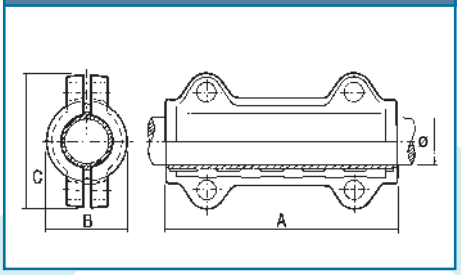

Riferimenti	Codici	Peso (Kg)	Unità/scatola	Unità/scatola
710 - 1/2	710A5003	0,940	35	17
710 - 3/4	710A5004	1,040	30	13
710 - 1	710A5005	1,170	25	11
710 - 1 1/4	710A5006	1,332	20	9
710 - 1 1/2	710A5007	1,467	15	7
710 - 2	710A5008	1,727	10	5
710 - 2 1/2	710A5009	2,112	9	4
710 - 3	710A500A	2,792	6	2
710 - 4	710A500C	3,284	4	1

DN	Dimensión	Ø (mm)	a (mm)	b (mm)	c (mm)
15	1/2	21,0	140	42	75
20	3/4	26,9	140	48	81
25	1	33,7	140	54	88
32	1 1/4	42,4	140	65	102
40	1 1/2	48,3	140	72	108
50	2	60,3	140	87	122
65	2 1/2	76,1	140	105	138
80	3	88,9	160	117	152
100	4	114,3	160	144	176

715 COPRIBUCHI CORTO

Riferimenti	Codici	Peso (Kg)	Unità/scatola	Unità/scatola
715 - 1/2	715A5003	0,408	80	40
715 - 3/4	715A5004	0,437	70	30
715 - 1	715A5005	0,480	50	20
715 - 1 1/4	715A5006	0,599	36	16
715 - 1 1/2	715A5007	0,821	30	11
715 - 2	715A5008	0,971	24	8

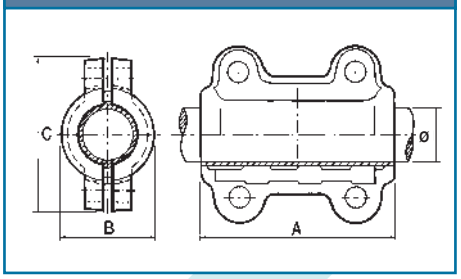

DN	Dimensión	Ø (mm)	a (mm)	b (mm)	c (mm)
15	1/2	21,0	70	38	67
20	3/4	26,9	70	42	73
25	1	33,7	70	49	80
32	1 1/4	42,4	80	60	94
40	1 1/2	48,3	100	65	99
50	2	60,3	100	79	114

720 COLLARI DI DERIVAZIONE

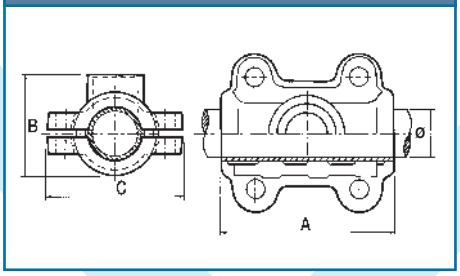

Riferimenti	Codici	Peso (Kg)	Unità/scatola	Unità/scatola
720 - 1/2 - 1/2	720A5033	0,423	70	35
720 - 3/4 - 1/2	720A5043	0,444	65	30
720 - 1 - 1/2	720A5053	0,489	50	23
720 - 1 1/4 - 3/4	720A5064	0,639	30	14
720 - 1 1/2 - 3/4	720A5074	0,865	30	10
720 - 2 - 1	720A5085	1,042	22	8

DN	Dimensión	Ø (mm)	a (mm)	b (mm)	c (mm)
15	1/2 - 1/2	21,0	70	43	67
20	3/4 - 1/2	26,9	70	49	73
25	1 - 1/2	33,7	70	57	80
32	1 1/4 - 3/4	42,4	80	68	94
40	1 1/2 - 3/4	48,3	100	73	99
50	2 - 1	60,3	100	89	114

NUMERO DI PEZZI PER CARTONE FORNITI AD ESAURIMENTO SCORTA DEI PRECEDENTI

5 ESEMPI PRATICI DELLE APPLICAZIONI PIÙ FREQUENTI

Il sistema di unione meccanica tramite compressione, che caratterizza i giunti rapidi EO, è stato a lungo sperimentato con risultati molto soddisfacenti in una grande varietà di applicazioni, sia tradizionali (acqua potabile, sanitaria e di irrigazione), gas, aria compressa, stazioni di benzina,… (e di recente per sistemi antincendio).

In tutti i casi si terrà conto delle specifiche tecniche relative al disegno, montaggio e le condizioni di lavoro.

MONTAGGIO DI UNA NUOVA INSTALLAZIONE TRAMITE

- **Giunto doppio (Fig. 770)**
- **Collari di derivazione (Fig. 720)**

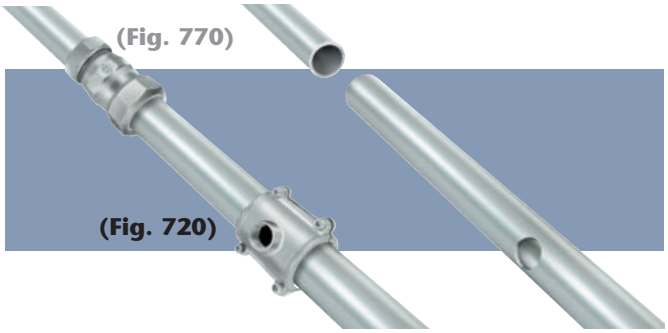

MONTAGGIO DI UNA NUOVA INSTALLAZIONE

- Esistenza di un foro o di una piccola fessura longitudinale e riparazione con copribuchi.

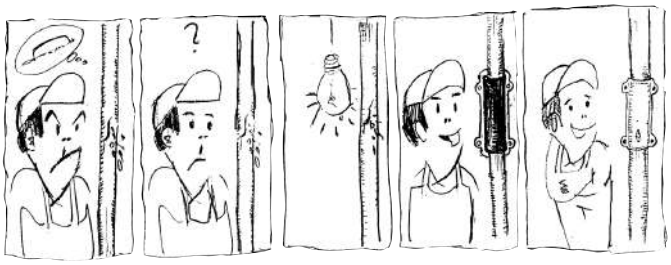

- Esistenza di un foro significativo e riparazione con giunto doppio Fig. 770, tagliando precedentemente la zona rotta.

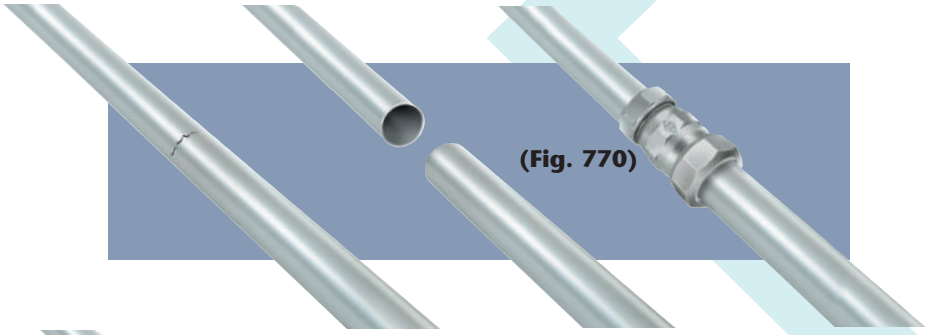

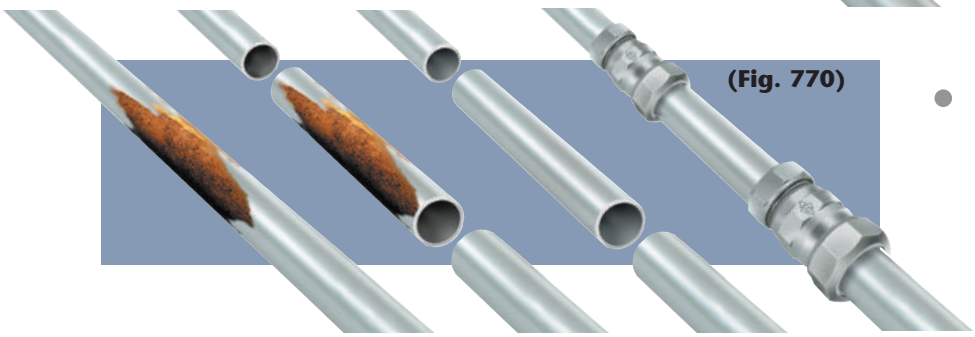

- Esistenza di una parte ossidata e riparazione mediante giunto doppio Fig. 770, tagliando e sostituendo il pezzo di tubo.

- Esistenza di deformazione di un pezzo di tubo visibile a occhio nudo, causato da un carico esterno e riparazione mediante giunto doppio, con lo stesso procedimento della situazione precedente.

MODIFICA DI IMPIANTI ESISTENTI

- Aggiungere una nuova derivazione con un Collare (Fig. 720), in un impianto già esistente. (Fig. 720) nuova derivazione mediante presa di derivazione.

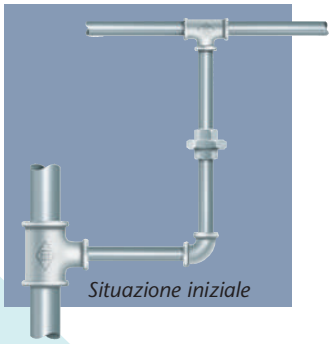

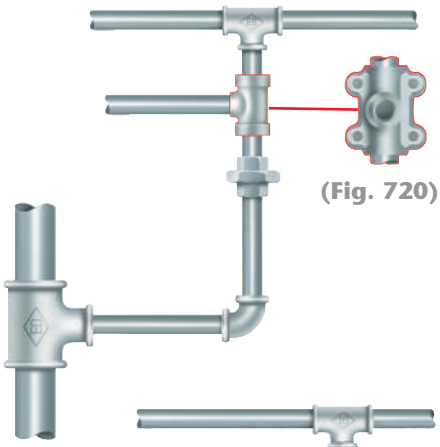

- Incorporare nuovi elementi ad una installazione: valvola, filtro, regolatore di pressione, ecc.., che non erano originariamente previsti, con l'uso di giunti F (fig. 740) o M (fig. 746).

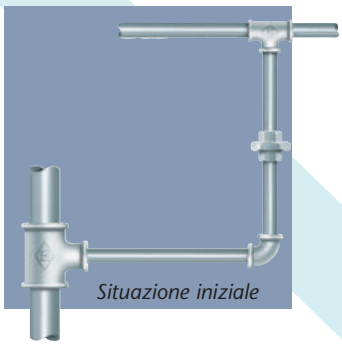

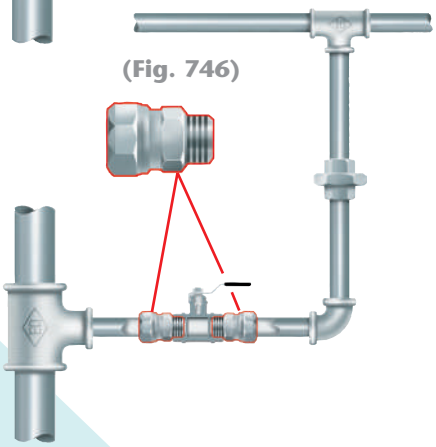

CONNESSIONE PRATICA E SEMPLICE AD IMPIANTI GIÀ ESISTENTI

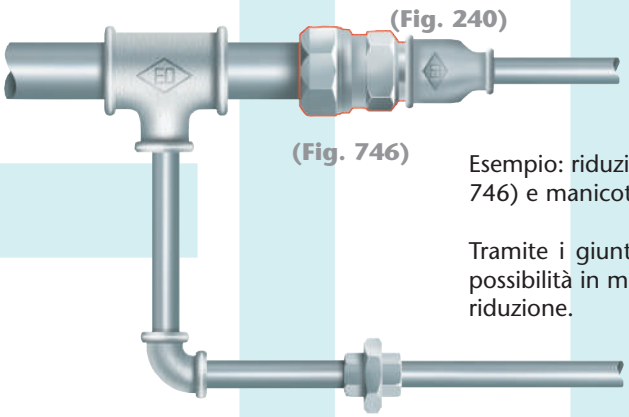

Esempio: riduzione di una tubazione con un giunto rapido maschio (fig. 746) e manicotto ridotto (fig. 240 EO).

Tramite i giunti rapidi femmina (fig.740) o maschio (fig. 746), c'è la possibilità in modo semplice di ridurre tubazioni con l'uso di raccordi di riduzione.

CONNESSIONE VELOCE IN IMPIANTI DI IRRIGAZIONE

L'ampia gamma dei Giunti rapidi EO, Collari di derivazione e Copribuchi fanno diventare gli impianti di irrigazione molto versatili, così che si permette una rapida realizzazione di adattamenti alle necessità richieste in ogni momento, semplificando la sostituzione dei suoi elementi.

6 APPLICAZIONI NON CORRETTE

1. In impianti di conduzione verticale, sottoposti continuamente a forza di trazione e/o vibrazioni elevate. Per esempio connessione di pompe sommerse.

2. Quando si installa nel finale di linee di conduzione, come connessione di tappi o valvole di chiusura, se non è garantito permanentemente il mantenimento dell'impianto.

LISTINO PREZZI EO - CERTIFICATI

DN	770	746	740	710	715	720
10 3/8"	6,46	4,53	4,57	-	-	
15 1/2"	7,77	4,86	5,93	6,26	3,13	
20 3/4"	8,82	5,37	7,11	6,80	3,50	
25 1"	10,43	6,68	8,63	8,02	4,46	
32 1 1/4"	12,73	8,40	9,90	10,06	5,96	
40 1 1/2"	15,05	11,00	11,00	11,10	6,74	
50 2"	21,22	12,96	17,02	13,46	8,55	
65 2 1/2"	33,14	21,88	27,25	17,29		
***80** 3"	47,43	26,86	39,33	21,46		
***100** 4"	132,09	88,10	90,28	29,32		
1/2 x 1/2						3,73
3/4 x 1/2						4,29
1 x 1/2						5,41
1 1/4 x 3/4						6,23
1 1/2 x 3/4						7,23
2 x 1						9,18

GUAINA			
DN	Prezzo	Peso	DN
1/2"	0,47	17	20x1x50
3/4"	0,49	22	25x1x55
1"	0,53	38	32x1x60
1 1/4"	0,58	76	40x1,5x65
1 1/2"	0,62	98	50x1,5x65
2"	0,68	130	63x1,5x70
2 1/2"	0,75	170	75x1,5x76

Per l'utilizzo dei giunti su gas
è necessario l'utilizzo della guaina

* FLANGIATI
770 BIGIUNTO
746 MONOGIUNTO MASCHIO
740 MONOGIUNTO FEMMINA
710 COPRIBUCHI LUNGO
715 COPRIBUCHI CORTO
720 COLLARE DI DERIVAZIONE

770 (A), (P), (M)
746 (A), (M)
740 (A), (M)
Per ordini specificare tipologia
A=acciaio; P=polietilene, M=misto

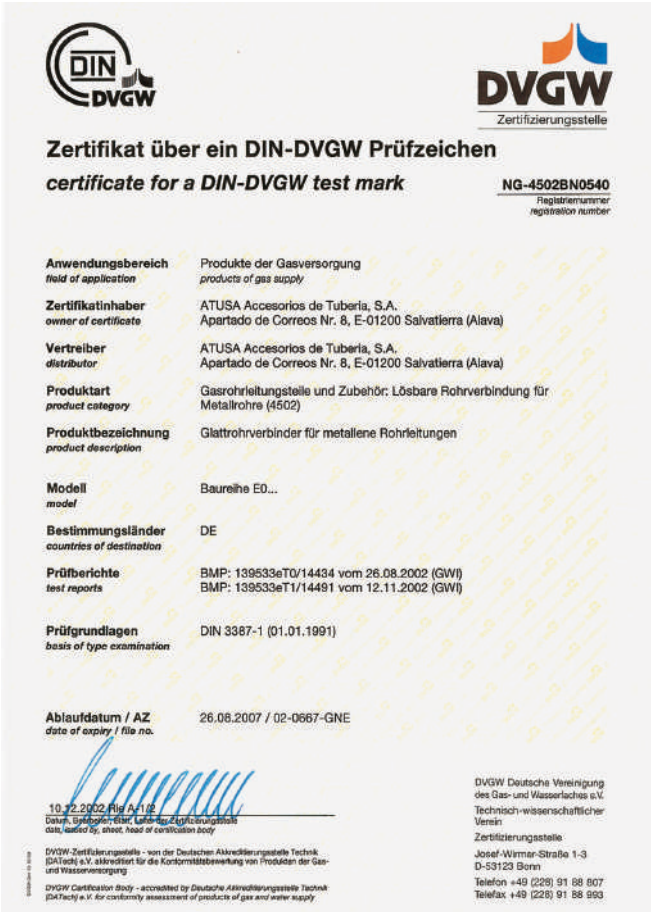

DIN DVGW

DVGW Zertifizierungsstelle

Zertifikat über ein DIN-DVGW Prüfzeichen

certificate for a DIN-DVGW test mark

NG-4502BN0540
Registriernummer
registration number

Anwendungsbereich *field of application*	Produkte der Gasversorgung *products of gas supply*
Zertifikatinhaber *owner of certificate*	ATUSA Accesorios de Tuberia, S.A. Apartado de Correos Nr. 8, E-01200 Salvatierra (Alava)
Vertreiber *distributor*	ATUSA Accesorios de Tuberia, S.A. Apartado de Correos Nr. 8, E-01200 Salvatierra (Alava)
Produktart *product category*	Gasrohrleitungsteile und Zubehör: Lösbare Rohrverbindung für Metallrohre (4502)
Produktbezeichnung *product description*	Glattrohrverbinder für metallene Rohrleitungen
Modell *model*	Baureihe E0...
Bestimmungsländer *countries of destination*	DE
Prüfberichte *test reports*	BMP: 139533eT0/14434 vom 26.08.2002 (GWI) BMP: 139533eT1/14491 vom 12.11.2002 (GWI)
Prüfgrundlagen *basis of type examination*	DIN 3387-1 (01.01.1991)
Ablaufdatum / AZ *date of expiry / file no.*	26.08.2007 / 02-0667-GNE

10.12.2002 Rie A-1/2
Datum, Sachbearbeiter, Stab, Leiter der Zertifizierungsstelle
date, tested by, sheet, head of certification body

DVGW-Zertifizierungsstelle - von der Deutschen Akkreditierungsstelle Technik (DATech) e.V. akkreditiert für die Konformitätsbewertung von Produkten der Gas- und Wasserversorgung

DVGW Certification Body - accredited by Deutsche Akkreditierungsstelle Technik (DATech) e.V. for conformity assessment of products of gas and water supply

DVGW Deutsche Vereinigung des Gas- und Wasserfaches e.V.
Technisch-wissenschaftlicher Verein
Zertifizierungsstelle
Josef-Wirmer-Straße 1-3
D-53123 Bonn
Telefon +49 (228) 91 88 807
Telefax +49 (228) 91 88 993

DVGW

DVGW Zertifizierungsstelle

Zertifikat über ein DVGW Prüfzeichen

certificate for a DVGW test mark

DW-8511BN0626
Registriernummer
registration number

Anwendungsbereich *field of application*	Produkte der Wasserversorgung *products of water supply*
Zertifikatinhaber *owner of certificate*	Accesorios de Tuberia, S.A. (ATUSA) E-1200 Salvatierra (Alava)
Vertreiber *distributor*	Accesorios de Tuberia, S.A. (ATUSA) E-1200 Salvatierra (Alava)
Produktart *product category*	Verbinder und Installationssysteme: Rohrverbinder für Trinkwasserinstallationssysteme (8511)
Produktbezeichnung *product description*	Rohrverbinder aus Metall (Tempergus) für DVGW-geprüfte und -zertifizierte Rohre aus verzinktem Stahl; für den Bereich Kaltwasser
Modell *model*	Rapida Verschraubung
Prüfberichte *test reports*	Mechanik: 120001551 vom 05.12.2002 (MPM) Hygiene: vom 23.08.1999 (TZW)
Prüfgrundlagen *basis of type examination*	DVGW W 534 (01.09.1995) - in Anlehnung BGA KTW (07.01.1977)
Ablaufdatum / AZ *date of expiry / file no.*	05.12.2005 / 02-0370-WNE

06.02.2003 Fk A-1/2
Datum, Sachbearbeiter, Stab, Leiter der Zertifizierungsstelle
date, tested by, sheet, head of certification body

DVGW-Zertifizierungsstelle - von der Deutschen Akkreditierungsstelle Technik (DATech) e.V. akkreditiert für die Konformitätsbewertung von Produkten der Gas- und Wasserversorgung

DVGW Certification Body - accredited by Deutsche Akkreditierungsstelle Technik (DATech) e.V. for conformity assessment of products of gas and water supply

Deutscher Akkreditierungs Rat
DAR
DAT-ZE-009/96-01

DVGW Deutsche Vereinigung des Gas- und Wasserfaches e.V.
Technisch-wissenschaftlicher Verein
Zertifizierungsstelle
Josef-Wirmer-Straße 1-3
D-53123 Bonn
Telefon +49 (228) 91 88 807
Telefax +49 (228) 91 88 993

CONTROLLO DI QUALITÀ - Il presente Certificato di Prodotto concede ai raccordi in ghisa malleabile, prodotti da GELMA, il diritto all'uso del marchio di qualità **ciò implica che incontrano tutte le caratteristiche** degli Standard del Prodotto e gli Standard del Sistema del Controllo di Qualità. **UNE 66.902 o sua equivalente ISO 9002 EN 29.002 come prescritto** dal Regolamento Generale del marchio AENOR, con riferimento al Regolamento Particolare N. RP/CTC-036 e suoi corrispondenti annessi.

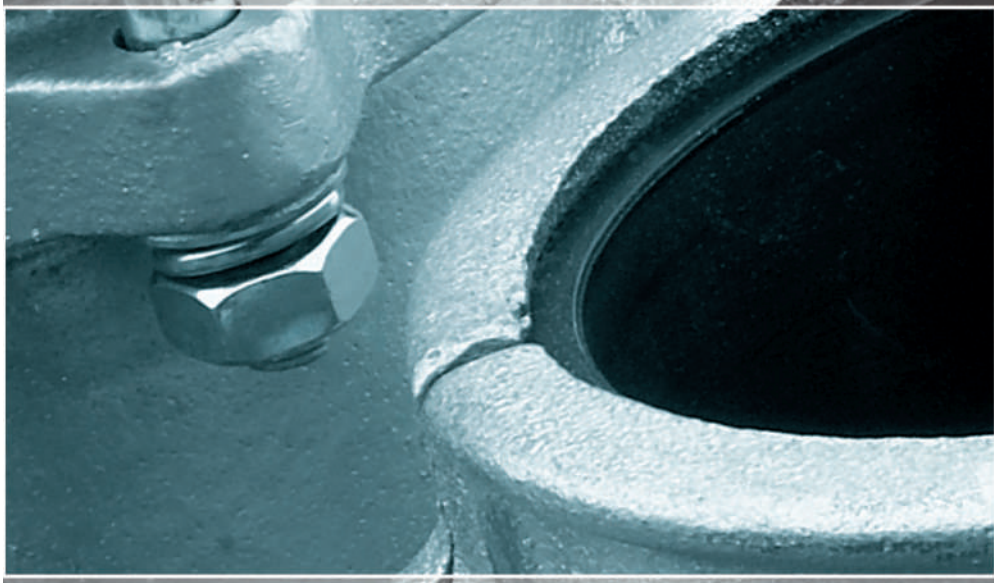

EURACCORDI S.p.A.

uffici e deposito
via Giuseppe di Vittorio, 12/14
20060 LISCATE (MI)
tel. 02/95351070 4 linee ric. aut.
fax 02/95351044-95351125
e-mail: info@euraccordi.it
www.euraccordi.it

G5 JR-It-10-03