VALVOLA ANTICONDENSA
SERIE VTC500

Il miscelatore termico ESBE serie VTC500 viene utilizzato per caricare in modo efficiente i serbatoi di accumulo e protegge le caldaie a combustibile solido fino a 150 kW da temperature di ritorno troppo basse che altrimenti comporterebbero la formazione di residui, riducendo la durata della caldaia. Richiesta di brevetto in corso.

VTC531
Filetto femmina

VTC511
Filetto femmina

VTC512
Filetto maschio

FUNZIONAMENTO
Il miscelatore termico a 3 vie ESBE serie VTC500 è progettato per proteggere la caldaia da temperature di ritorno troppo basse. Il mantenimento di una temperatura di ritorno elevata e stabile assicura un maggiore livello di efficienza della caldaia riducendo i residui e aumentando la durata della caldaia.

Il miscelatore VTC500 viene utilizzato nelle applicazioni di riscaldamento in cui i serbatoi sono alimentati da caldaie a combustibile solido fino a 150 kW. La valvola viene installata nel tubo di ritorno alla caldaia (50°C, 55°C, 60°C, 65°C, 70°C o 75°C) oppure nel tubo di mandata del serbatoio di accumulo (70°C o 75°C). Si raccomanda la prima opzione in quanto offre una disposizione delle condutture più semplice per l´eventuale espansione (vedere gli esempi di installazione).

FUNZIONAMENTO
Poiché regola su due porte, la valvola è facile da installare e non richiede alcuna valvola di regolazione nella conduttura di bypass.

Il funzionamento della valvola è indipendente dalla posizione di montaggio.

La valvola contiene un termostato che apre parzialmente il raccordo A a una temperatura dell'acqua miscelata in uscita nel raccordo AB di 50°C, 55°C, 60°C, 65°C, 70°C o 75°C. Il raccordo B è completamente chiuso quando la temperatura nel raccordo A supera la temperatura di apertura nominale di 10°C.

VERSIONI
Le serie VTC511 e VTC512 vengono fornite rispettivamente con filetti femmina e maschio. La serie VTC531 viene fornita con tre valvole a sfera di intercettazione con filetto femmina (1”-2”), un adattatore pompa con filetto femmina (1½”), un kit di isolamento e tre termometri.

FLUIDO
Come additivi sono consentiti un massimo del 50% di glicole come protezione antigelo e composti igroscopici. In sede di dimensionamento della valvola occorre considerare che l´aggiunta di glicole nell´acqua ha un effetto sia sulla viscosità che sulla conduzione termica. Aggiungendo il 30-50% di glicole, la potenza massima della valvola diminuisce del 30-40%. Una concentrazione inferiore di glicole è trascurabile.

ASSISTENZA E MANUTENZIONE
Si raccomanda di installare dispositivi di intercettazione sui collegamenti della valvola (in dotazione alla serie VTC531) per agevolarne la manutenzione futura.

In condizioni normali, la valvola anticondensa non necessita di manutenzione. Tuttavia, sono disponibili termostati di ricambio facilmente sostituibili.

VALVOLA ANTICONDENSA VTC500 ADATTA PER
- ● Riscaldamento
- ○ Raffrescamento
- ○ Acqua potabile
- ○ Riscaldamento a pavimento
- ○ Riscaldamento solare
- ○ Ventilazione
- ○ Zona
- ○ Acqua calda centralizzata
- ○ Riscaldamento centralizzato
- ○ Raffrescamento centralizzato

OPTIONAL
Termostato 50°C	Codice 5702 01 00
Termostato 55°C	Codice 5702 02 00
Termostato 60°C	Codice 5702 03 00
Termostato 65°C	Codice 5702 08 00
Termostato 70°C	Codice 5702 04 00
Termostato 75°C	Codice 5702 05 00
Termometro, 3 pz	Codice 5702 06 00
Coibentazione, ≥ DN32	Codice 5702 07 00

DATI TECNICI
Classe di pressione:	Serie VTC510, PN 10
	Serie VTC530, PN 6
Temperatura del fluido:	max 110°C
	min 0°C
Pressione differenziale max:	100 kPa (1.0 bar)
Pressione differenziale max A - B:	30 kPa (0.3 bar)
Trafilamento A - AB:	max 1% di Kvs
Trafilamento B - AB:	max 3% di Kvs
Campo di regolazione Kv/Kv^{min}:	100
Collegamenti:	Filetto femmina, EN 10226-1
	Filetto maschio, ISO 228/1

Materiale
Corpo valvola e coperchio: Ghisa sferoidale EN-JS 1050

PED 97/23/EC, articolo 3.3

Attrezzatura a pressione in conformità alla Direttiva PED 97/23/EC, articolo 3.3 (requisiti essenziali di progettazione).

Ai sensi della Direttiva, l'attrezzatura non dovrebbe essere corredata di marchio CE.

DIREZIONE DEL FLUSSO

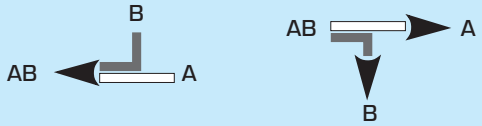

© Copyright. Ci riserviamo il diritto di apportare modifiche senza preavviso.

VALVOLA ANTICONDENSA
SERIE VTC500

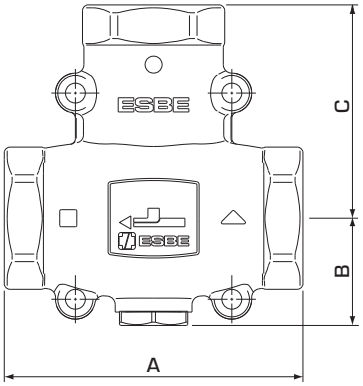

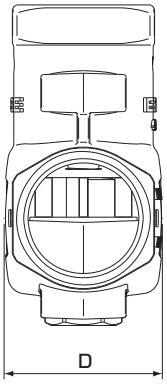

SERIE VTC511, FF

Codice	Riferimento	DN	Kvs*	Collegamento	Temperatura Apertura	Temperatura Miscelato (AB)	A	B	C	D	Peso [kg]
5102 01 00	VTC511	25	9	Rp 1"	50°C	53°C ± 5°C	93	34	69	47	0.84
5102 02 00					55°C	58°C ± 5°C					
5102 03 00					60°C	63°C ± 5°C					
5102 11 00					65°C	68°C ± 5°C					
5102 04 00					70°C	73°C ± 5°C					
5102 05 00					75°C	78°C ± 5°C					
5102 06 00	VTC511	32	14	Rp 1¼"	50°C	53°C ± 4°C	105	38	75	55	1.38
5102 07 00					55°C	58°C ± 4°C					
5102 08 00					60°C	63°C ± 4°C					
5102 12 00					65°C	68°C ± 4°C					
5102 09 00					70°C	73°C ± 4°C					
5102 10 00					75°C	78°C ± 4°C					

SERIE VTC512, FM

Codice	Riferimento	DN	Kvs*	Collegamento	Temperatura Apertura	Temperatura Miscelato (AB)	A	B	C	D	Peso [kg]
5102 15 00	VTC512	25	9	G 1¼"	50°C	53°C ± 5°C	93	34	69	47	0.80
5102 16 00					55°C	58°C ± 5°C					
5102 17 00					60°C	63°C ± 5°C					
5102 25 00					65°C	68°C ± 5°C					
5102 18 00					70°C	73°C ± 5°C					
5102 19 00					75°C	78°C ± 5°C					
5102 20 00	VTC512	32	14	G 1½"	50°C	53°C ± 4°C	105	38	75	55	1.31
5102 21 00					55°C	58°C ± 4°C					
5102 22 00					60°C	63°C ± 4°C					
5102 26 00					65°C	68°C ± 4°C					
5102 23 00					70°C	73°C ± 4°C					
5102 24 00					75°C	78°C ± 4°C					

* Valore Kvs in m^3/h ad una perdita di carico di 1 bar.

NO.1 IN HYDRONIC SYSTEM CONTROL

ESBE 2012/13 VALVOLE E ATTUATORI
© Copyright. Ci riserviamo il diritto di apportare modifiche senza preavviso.

VALVOLA ANTICONDENSA
SERIE VTC500

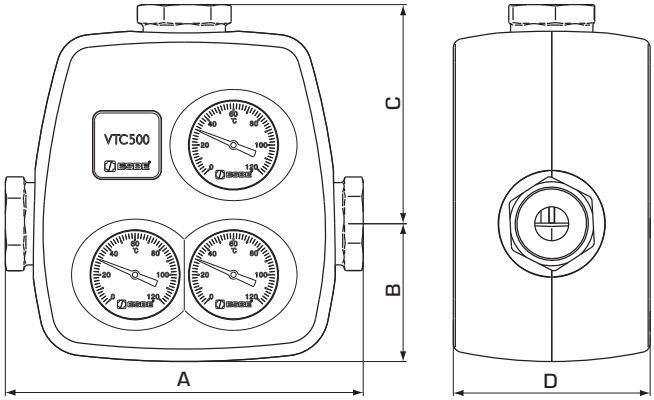

SERIE VTC531, FF

Codice	Riferimento	DN	Kvs*	Collegamento	Temperatura Apertura	Temperatura Miscelato (AB)	A	B	C	D	Peso [kg]
5102 55 00	VTC531	25	8	Rp 1"	50°C	53°C ± 4°C	197	77	121	110	2.0
5102 56 00					55°C	58°C ± 4°C					
5102 57 00					60°C	63°C ± 4°C					
5102 75 00					65°C	68°C ± 4°C					
5102 58 00					70°C	73°C ± 4°C					
5102 59 00					75°C	78°C ± 4°C					
5102 60 00	VTC531	32	8	Rp 1¼"	50°C	53°C ± 4°C	230	77	138	110	2.2
5102 61 00					55°C	58°C ± 4°C					
5102 62 00					60°C	63°C ± 4°C					
5102 76 00					65°C	68°C ± 4°C					
5102 63 00					70°C	73°C ± 4°C					
5102 64 00					75°C	78°C ± 4°C					
5102 65 00	VTC531	40	8	Rp 1½"	50°C	53°C ± 4°C	242	77	143	110	2.3
5102 66 00					55°C	58°C ± 4°C					
5102 67 00					60°C	63°C ± 4°C					
5102 77 00					65°C	68°C ± 4°C					
5102 68 00					70°C	73°C ± 4°C					
5102 69 00					75°C	78°C ± 4°C					
5102 70 00	VTC531	50	12	Rp 2"	50°C	53°C ± 4°C	260	77	152	110	2.6
5102 71 00					55°C	58°C ± 4°C					
5102 72 00					60°C	63°C ± 4°C					
5102 78 00					65°C	68°C ± 4°C					
5102 73 00					70°C	73°C ± 4°C					
5102 74 00					75°C	78°C ± 4°C					

* Valore Kvs in m^3/h ad una perdita di carico di 1 bar.

INSTALLAZIONE

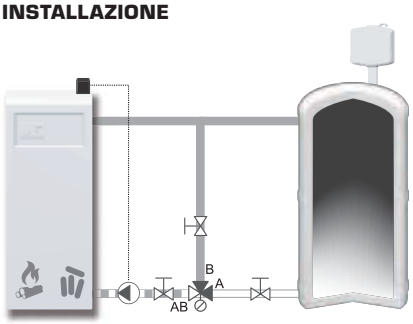

Miscelazione

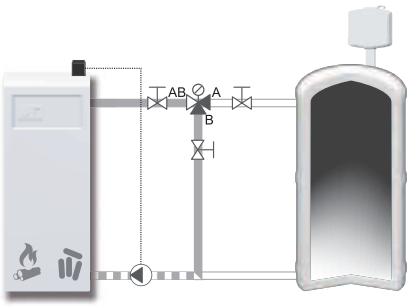

Zona

© Copyright. Ci riserviamo il diritto di apportare modifiche senza preavviso.