01021 99
sostituisce dp 01021/95

Valvole a sfera con ritegno incorporato

Série 3230
332
333
334
327

Per impianti idrici (serie 3230 - 332 - 333 - 334)

Per impianti di riscaldamento (serie 327)

In una sola valvola **un rubinetto di intercettazione a sfera** e **una valvola di ritegno** all'interno della sfera stessa

certificazione
ISO 9001

CALEFFI
componenti idrotermici

PER IMPIANTI IDRICI

BALLSTOP

Rubinetto a sfera con valvola di ritegno incorporata.

3230

Valvola a sfera con ritegno incorporato.
Cromata.
Attacchi Femmina.
Misure: 1/2" - 3/4" - 1" con manopola a farfalla,
1 1/4" - 1 1/2" - 2" con manopola a leva.

332

Valvola a sfera con ritegno incorporato.
Cromata.
Attacchi Maschio - Femmina.
Misura : 1/2".
Con manopola a farfalla.

333

Valvola a sfera con ritegno incorporato.
Cromata.
Attacchi Femmina - Calotta.
Misure : 1/2" F x Calotta 3/4" F
3/4" F x Calotta 3/4" F
Con manopola a farfalla.

334

Valvola a sfera con ritegno incorporato.
Cromata.
Attacchi Maschio - Calotta.
Misure : 1/2" M x Calotta 3/4" F
3/4" M x Calotta 3/4" F
Con manopola a farfalla.

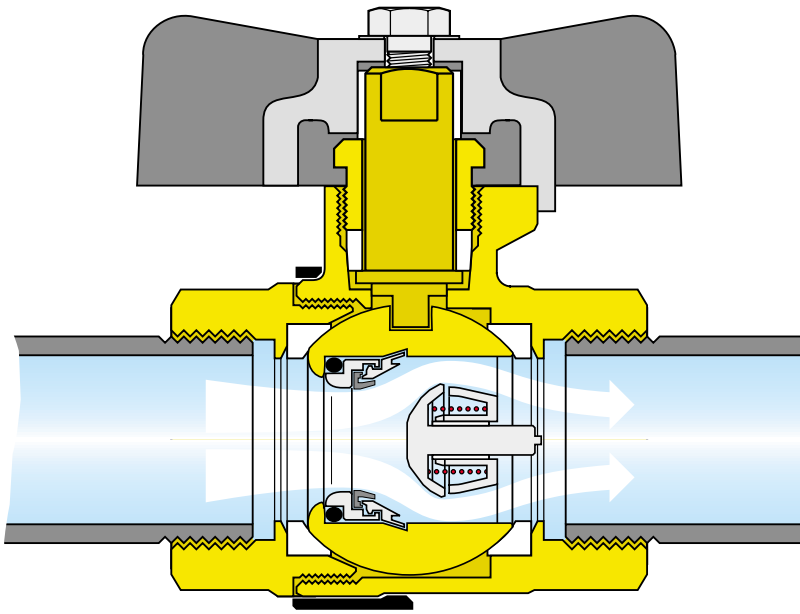

La valvola combina efficacemente in un unico apparecchio due dispositivi con diverso impiego: un rubinetto di intercettazione a sfera ed una valvola di ritegno ricavata all'interno della sfera stessa.
Quest'unione consente i seguenti vantaggi:

- **Minore tempo di installazione**
- **Minore spazio necessario**
- **Minore costo del prodotto**

Applicazioni

In tutti i casi dove, negli impianti idrici, è necessaria una valvola di ritegno intercettabile , ad esempio nell'allacciamento con l'acquedotto, sull'alimentazione dei bollitori, ecc.

Caratteristiche tecniche

- Impieghi: acqua - aria - prodotti petroliferi
- Temperatura: in servizio continuo 95°C
- Pressione massima d'esercizio: 16 bar

Costruzione

- Corpo e sfera in ottone UNI EN 12165 CW617N.
- Tenuta sul ritegno in gomma nitrilica.
- Molla ritegno in acciaio inossidabile.
- Funzionamento silenzioso per la forma fluidodinamica dell'otturatore.
- La guarnizione a linguetta garantisce la chiusura senza ritardo e la tenuta ermetica anche con una leggera contropressione.
- Le parti scorrevoli, grazie ad un particolare accoppiamento, sono insensibili alle piccole impurità presenti nell'acqua ed ai depositi che possono formarsi per una prolungata inattività.

PER IMPIANTI DI RISCALDAMENTO

BALLSTOP

Valvola a sfera con dispositivo anticircolazione naturale incorporato.

327

Valvola a sfera con ritegno incorporato, per impianti di riscaldamento.
Cromata.
Attacchi femmina.
Misure: 1/2" - 3/4" con manopola a farfalla,
1" - 1 1/4" - 1 1/2" - 2" con manopola a leva.

La valvola BALLSTOP serie 327 è un progetto espressamente studiato per gli impianti di riscaldamento.
È stato realizzato ottimizzando le caratteristiche fluidodinamiche della valvola a sfera con ritegno incorporato, senza alterarne alcuno dei vantaggi funzionali che l'hanno imposta sul mercato.

L'applicazione di una valvola di ritegno dopo la pompa ha lo scopo fondamentale di impedire il moto convettivo di circolazione naturale che si verifica a circolatore fermo e che provoca negli ambienti un aumento di temperatura non richiesto, con conseguenti maggiori spese e disagi climatici per l'utente.
La valvola a sfera, dove è alloggiato il dispositivo anticircolazione, ha invece la funzione di intercettazione.
In caso di smontaggio della pompa o di svuotamento della caldaia si evita lo scarico di tutta l'acqua dell'impianto.

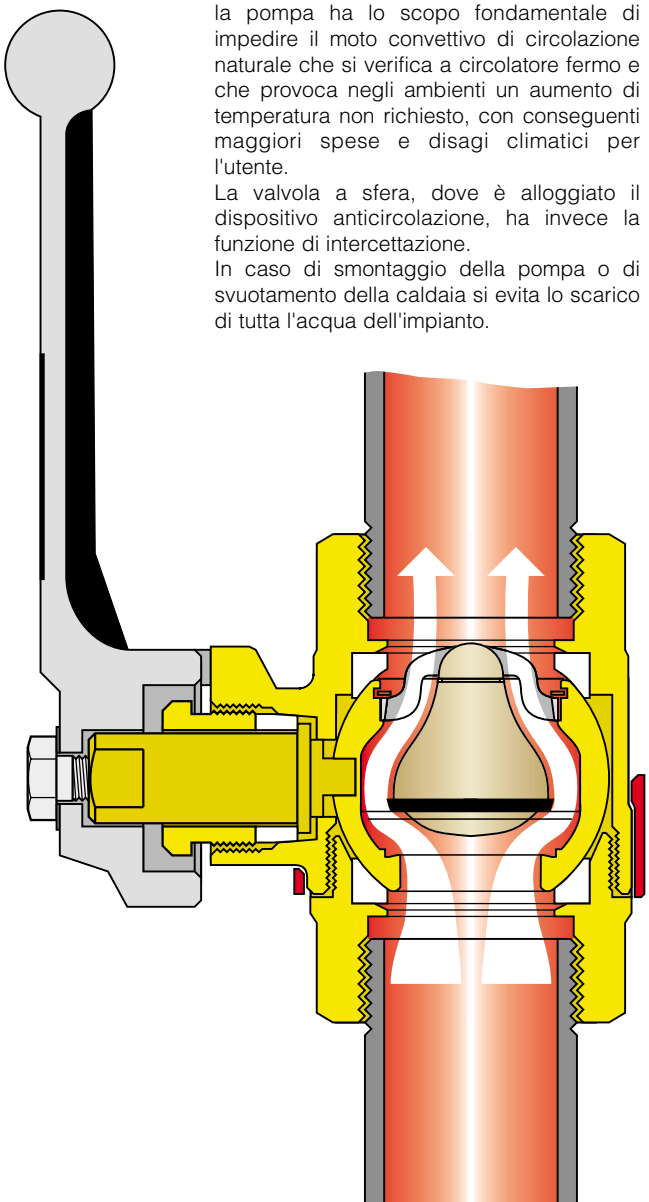

Costruzione

- Corpo e sfera in ottone UNI EN 12165 CW617N.
- Tenuta sul ritegno in gomma Etilene-Propilene.
- Molla ritegno in acciaio inossidabile.
- Funzionamento silenzioso per la forma fluidodinamica dell'otturatore.
- La guarnizione a linguetta garantisce la chiusura senza ritardo e la tenuta ermetica anche con una leggera contropressione.
- Le parti scorrevoli, grazie ad un particolare accoppiamento, sono insensibili alle piccole impurità presenti nell'acqua ed ai depositi che possono formarsi per una prolungata inattività.

Caratteristiche tecniche

- Temperatura massima d'esercizio: 110°C
- Pressione massima d'esercizio:16 bar
- Pressione minima di apertura ritegno: 200 mm c.a.

Le basse prevalenze disponibili negli impianti di riscaldamento hanno imposto uno studio accurato delle zone di passaggio dei vari dispositivi al fine di ridurre al minimole perdite di carico.
Una lunga sperimentazione ha consentito di raggiungere una forma fluidodinamica ad ogiva che è risultata la più idonea per raggiungere gli scopi prefissati.

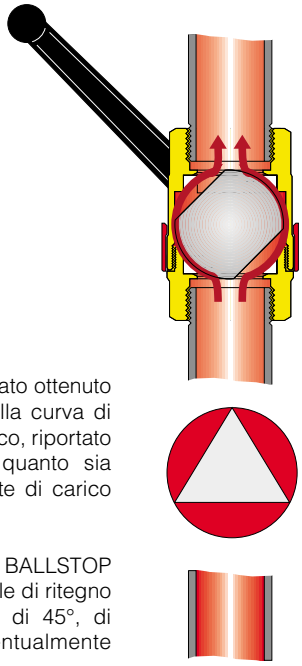

Ma ancora più importante è il risultato ottenuto nello studio per l'appiattimento della curva di portata. Come evidenziato nel grafico, riportato nella pagina seguente, si nota quanto sia contenuto l'incremento delle perdite di carico rispetto all'aumento della portata.

Una caratteristica peculiare della BALLSTOP che la distingue dalle normali valvole di ritegno è la possibilità, ruotando la leva di 45°, di sfogare la sacca d'aria eventualmente formatasi per il fermo impianto.

Perdite di carico serie 3230 - 332 - 333 - 334

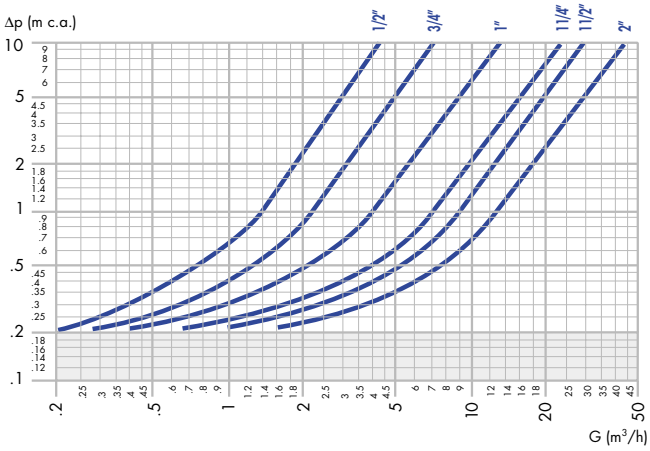

Ø	1/2"	3/4"	1"	1 1/4"	1 1/2"	2"
kv	4,2	7	13,5	24	29	43

Perdite di carico serie 327

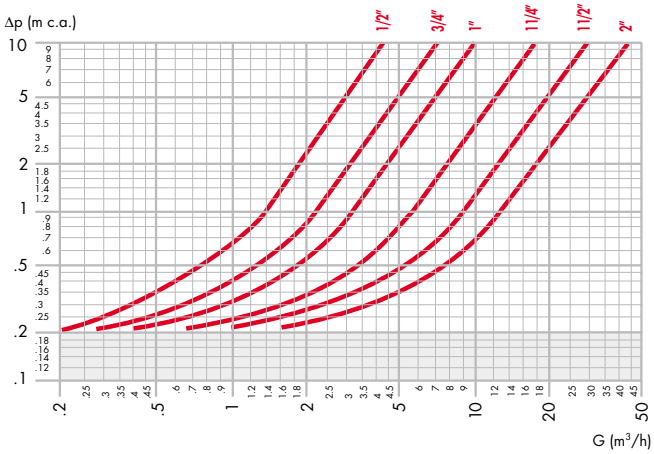

Ø	1/2"	3/4"	1"	1 1/4"	1 1/2"	2"
kv	4,2	7	10	18	29	43

Dimensioni

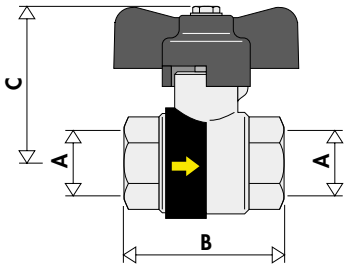

CODICE	CODICE	A	B	C
323040	**327**400	1/2"	51	50,5
323050	**327**500	3/4"	57	52,5
323060		1"	70	61,5

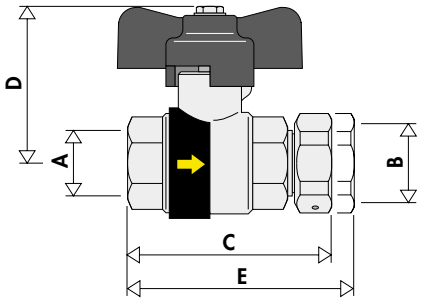

CODICE	A	B	C	D	E
333400	1/2"	3/4" calotta	63,5	50,5	70
333500	3/4"	3/4" calotta	63,5	50,5	70

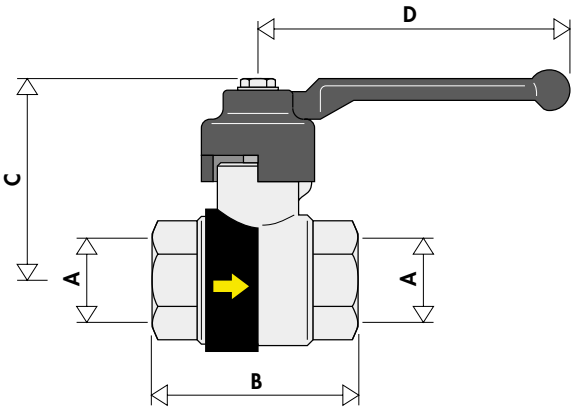

CODICE	CODICE	A	B	C	D
	327600	1"	70	61,5	111
323070	**327**700	1 1/4"	83	65,5	111
323080	**327**800	1 1/2"	89	80	149
323090	**327**900	2"	110	89	149

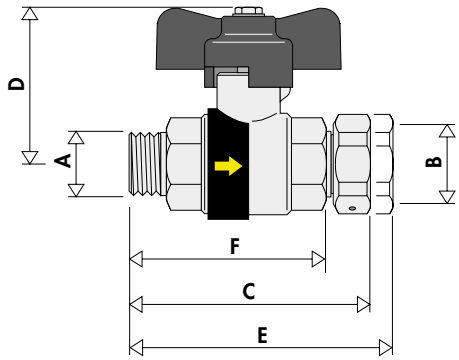

CODICE	A	B	C	D	E	F
332400	1/2"	1/2"	-	50,5	-	61

CODICE	A	B	C	D	E	F
334400	1/2"	3/4" calotta	74	50,5	79,5	-
334500	3/4"	3/4" calotta	75	50,5	80,5	-