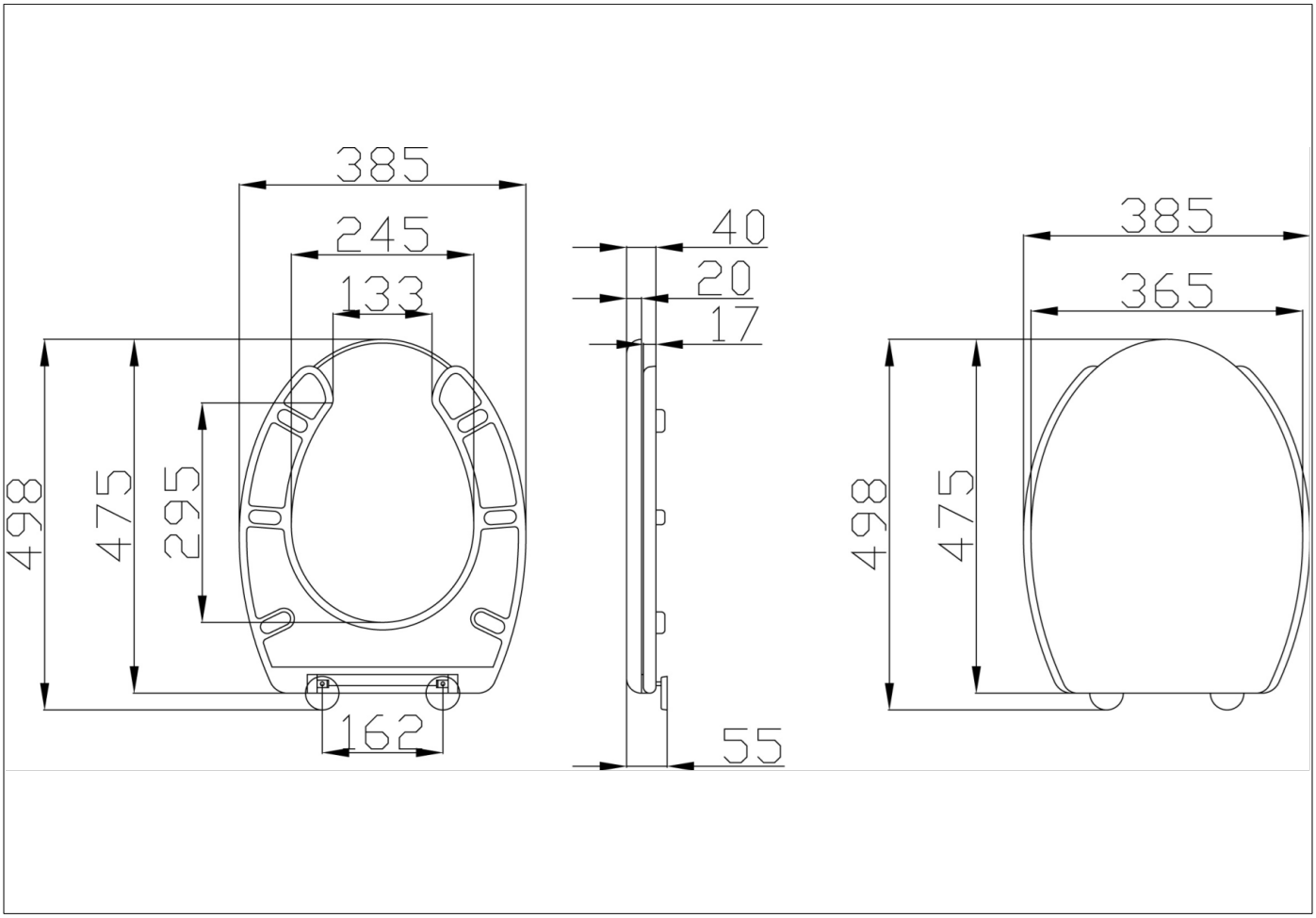

Sedile con copri sedile in termoindurente con apertura frontale

*Codice* **B41DEO30** *Linea* **Casual**

Peso netto kg 3 Dimensioni [LxPxH] mm 385x498x55

Tenuta a carico in uso *Verticale kg*

**Informazioni sull'uso e l'installazione**

*Impiego* Su piano wc

*Pulizia*

Detergere con acqua e prodotti neutri senza solventi e non abrasivi

*Elementi di fissaggio* Inclusi con il prodotto

**Informazioni sulla confezione**

*Tipo confezione* Busta in nylon in scatola di cartone

*Dimensioni [LxPxH] mm* 400x65x510 *Peso lordo kg* 32

**Colori disponibili**

**WB** Bianco europa



I dati forniti in questo documento non possono essere ritenuti vincolanti. Ponte Giulio S.p.A. si riserva il diritto di apportare al prodotto qui descritto modifiche tecniche e costruttive senza alcun preavviso.
*© Ponte Giulio S.p.A. tutti i diritti riservati.*