Logis
Miscelatore monocomando 70 CoolStart
Finiture : **cromo** Cod.art. : **71072000**

Descrizione

Caratteristiche

- ComfortZone 70
- lunghezza bocca erogazione 107 mm
- getto normale
- portata: 5 l/min
- comando scarico a tirante
- adatto per caldaie istantanee

Tecnologia

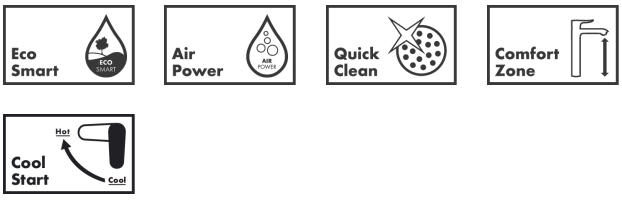

Premi di design

reddot award 2014
winner

Immagine prodotto
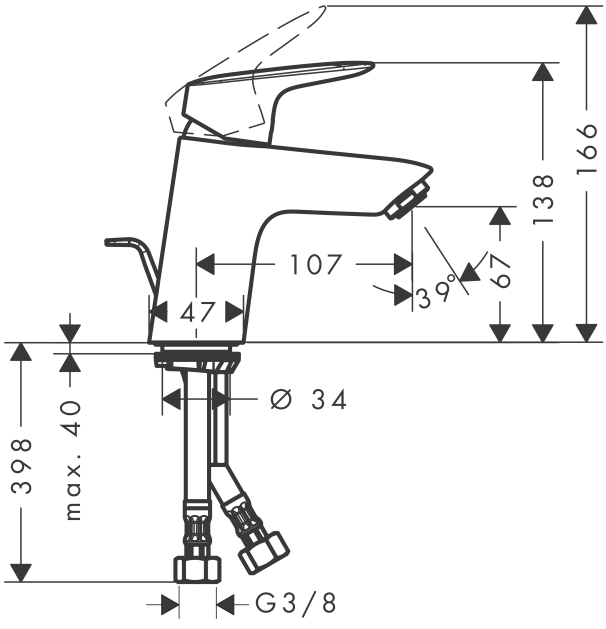
Disegno in scala