Corpo incasso iBox universal
Finiture : **n.a.** Cod.art. : **01800180**

Descrizione

Caratteristiche

- adatto per tutti i set esterni per docce, vasche e termostatici installazione a incasso

Immagine prodotto
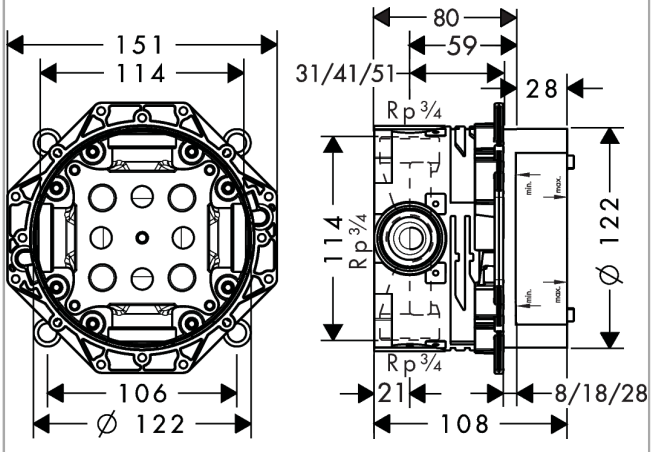
Disegno in scala