caldaie a biomassa MAGIKFIRE

NEW

Caldaia policombustibile a legna ed a biomassa solida in formato granulare

Le caldaie della serie **MAGIKFIRE** sono destinate all'utilizzo di legna e di biomassa solida in formato granulare quale combustibile da riscaldamento.

Vantaggi e principali caratteristiche tecnico-costruttive

- **Massima versatilità** grazie alla capacità del **bruciatore poli-combustibile CTM** di utilizzare biomassa solida in formato granulare di varia natura oltre alla possibilità di utilizzare legna ed altra biomassa solida in pezzatura media.
- **Possibilità di utilizzare biomassa combustibile in formato granulare di diversa natura**, quale pellet di legna, nocciolino di sansa, gusci di mandorle tritati, gusci di nocciole tritati, pinoli tritati.
- Passaggio dalla modalità **alimentazione manuale** (combustione della legna) a modalità **alimentazione automatica** (combustione di biomassa in formato granulare);
- **Controllo e gestione della combustione completamente automatici** grazie alla centralina elettronica dedicata la quale, oltre a consentire la gestione completa ed integrata della gamma **KIDRO**, prevede il controllo di uno o più circolatori e di altri apparati opzionali (valvole motorizzate, termostati, switch); dotata di speciali sensori e programmata in modo da consentire la regolazione in tempo reale dell'aria di combustione e dell'alimentazione combustibile in ragione dell'obiettivo / funzione impostato (max. temperatura acqua in caldaia, consumo minimo combustibile) e del programma di lavoro inserito, garantisce la massima efficienza del sistema e l'ottimizzazione dei consumi e delle emissioni in atmosfera.
- **Massima sicurezza di esercizio** e nessun rischio di ritorno di fiamma, grazie agli speciali apparati di sicurezza di cui è dotato il bruciatore poli-combustibile CTM.
- **Lunga vita del prodotto ed un elevato scambio termico** grazie al corpo caldaia in acciaio di spessore 4 mm con intercapedine d'acqua, saldato con ciclo robotizzato.
- **Produzione integrata di A.C.S.**, grazie allo speciale scambiatore in rame (opzionale) alloggiato all'interno del corpo caldaia
- **Modularità e flessibilità di installazione** grazie alla possibilità di alloggiare il bruciatore e il serbatoio del combustibile a destra oppure a sinistra della caldaia.
- **Grande facilità e velocità di pulizia** grazie alla speciale geometria della camera di combustione e degli scambiatori primari, progettati per favorire il deposito degli incombusti e della cenere nell'apposito ed ampio vano, comodamente estraibile.
- **Design piacevole ed ergonomico**, grazie al rivestimento in acciaio verniciato al cui interno è ricompresa l'intercapedine in materiale isolante interposto sull'intera superficie del corpo caldaia.
- **Economicità di gestione, risparmio energetico e rispetto per l'ambiente** grazie all'utilizzo di energia rinnovabile derivante da combustibili naturali di facile reperibilità.

CTM
ecoenergie domestiche

I dettagli che fanno la differenza

1 Portello pulizia scambiatore primario
2 Portello ispezione camera di combustione e caricamento legna
3 Portello ingresso e regolazione aria primaria
4 Portello vano cenere
5 Serbatoio combustibile granulare
6 Bruciatore poli-combustibile CTM
7 Raccordo mandata impianto – 1" e 1/4"F
8 Raccordo uscita fumi – Ø mm. 150
9 Raccordo ritorno impianto – 1" e ¼" F
10 Raccordo scarico caldaia – ½"F
11 Raccordo ingresso/uscita A.C.S oppure scarico termico – 3/8" M
12 Pozzetti porta-sonda – ½" F
13 Raccordo per valvola di regolazione tiraggio – ¾"F

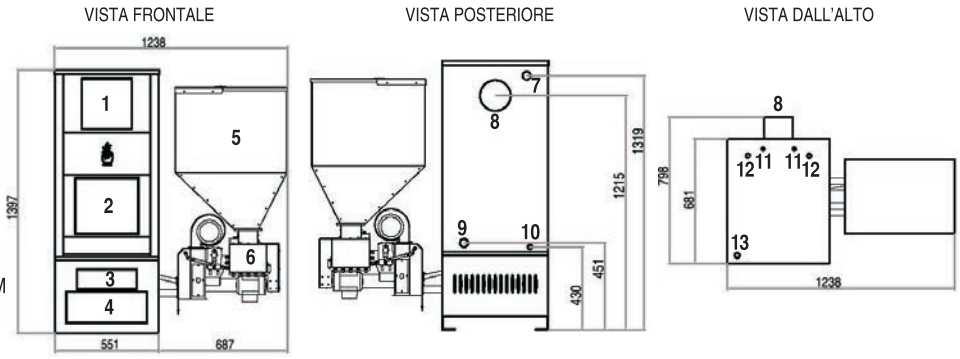

1 Braciere
2 Bronzina coclea secondaria
3 Candela di accensione
4 Raccordi alimentazione aria primaria
5 Attuatore motore con ritorno a molla
6 Motore con ritorno a molla
7 Ventola di combustione
8 Condotto coclea secondaria
9 Piede di appoggio
10 Motoriduttore coclea primaria e secondaria
11 Scheda elettronica
12 Vano coclea primaria
13 Sensore livello combustibile
14 Ingresso alimentazione combustibile

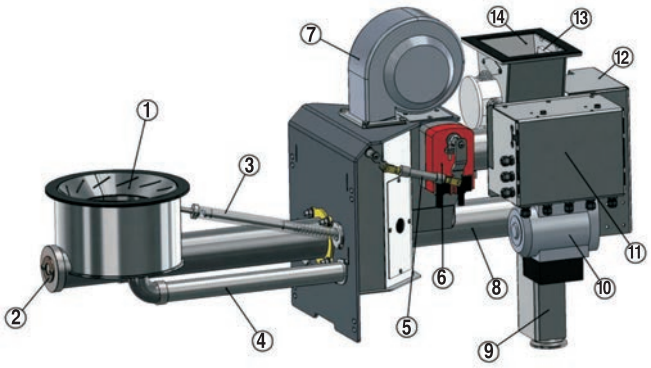

DATI TECNICI	Unità di misura	
Potenza massima resa*	kW	20,07
Portata termica modulabile con biomassa combustibile granulare*- min./max.	kW	8-26
Rendimento*	%	80
Consumo orario combustibile granulare*	KG	5
Temperatura max. gas di combustione	°C	190
Classe caldaia norma EN 3035		3
Capacità combustibile serbatoio standard	L	100
Diametro/lunghezza max legna utilizzabile	CM	20/50
Volume acqua in caldaia	L	103
Peso cadaia	KG	400
Spessore lamiera corpo caldaia	Mm	4
Pressione massima esercizio	Bar	2,5
Pressione minimo esercizio	Bar	0,5
Temperatura massimo esercizio	°C	90
Tiraggio minimo richiesto	Pa	10
Superficie riscaldabile**	mq	250

* I dati riportati si riferiscono all'utilizzo di pellet di legna.
**I dati sono da considerarsi indicativi in base alla tipologia costruttiva media italiana;
variazioni anche significative sono riscontrabili in presenza di edifici aventi caratteristiche costruttive e fabbisogno energetico differenti.

VALVOLA ANTICONDENSA

VALVOLA TERMOMECCANICA PER REGOLAZIONE ARIA PRIMARIA

LEGNA | PELLET | GUSCI DI NOCCIOLA | NOCCIOLINO DI SANSA | GUSCI DI MANDORLA | GUSCI DI PISTACCHI | GUSCI DI PINOLI | MARCHIO | AGEVOLAZIONI

Accensione automatica e programmabile con ogni tipo di biomassa granulare consentita

Ridotti costi di esercizio grazie al bruciatore modulante policombustibile CTM

Passaggio da alimentazione automatica ad alimentazione manuale e viceversa

MARCHIO | AGEVOLAZIONI

CE | 65% detrazione fiscale per risparmio energetico | 50% detrazione IRPEF sulle ristrutturazioni

CTM
ecoenergie domestiche

I prodotti CTM riscaldano quanto di più importante possiede una famiglia: la propria casa!

Azienda associata
ASSOCOSMA®
ASSOCIAZIONE NAZIONALE COSTRUTTORI STUFE
www.assocosma.eu

Costruzioni Tecniche Meccaniche S.r.l.
Z.I. Via Cese Nove - 82030 San Salvatore Telesino (BN)
Tel. +39 0824 948016 - Fax +39 0824 948499
www.ctm-italia.it - info@ctm-italia.it