KIT BRAVO-PRO

Microfiltrazione domestica

Finalità

KIT BRAVO-PRO è un sistema di microfiltrazione per acqua potabile ad uso domestico ed è l'apparecchiatura ideale per l'affinamento dell'acqua potabile.
KIT BRAVO-PRO è adatto per eliminare torbidità, odori e sapori indesiderati, riduce il contenuto di cloro e composti organici e rende l'acqua piacevole e buona in sostituzione all'acquisto dell'acqua in bottiglia, riducendo i costi ed eliminando lo smaltimento della plastica. KIT BRAVO PRO non è un impianto ad osmosi inversa, quindi, non altera il naturale equilibrio salino dell'acqua erogata dall'acquedotto.

Principio di funzionamento

KIT BRAVO-PRO è un filtro composito per l'affinamento dell'acqua potabile completo di valvola di presa acqua, testata con attacco rapido con valvola di non ritorno incorporata, cartuccia filtrante monouso ad attacco rapido e un elegante rubinetto a collo di cigno con led di segnalazione esaurimento filtro.

Il sistema grazie alla tecnologia Carbon Block e agli ioni d'argento elimina dall'acqua torbidità, odori e sapori indesiderati, riduce il contenuto di cloro e composti organici ed ha un'azione batteriostatica. Il suo grado di filtrazione nominale è di 0,5 micron.

Caratteristiche principali

Le dimensioni compatte di KIT BRAVO-PRO lo rendono la soluzione ideale per l'installazione in casa, ad esempio nel sottolavello della cucina. Con il suo design elegante ed il suo stile lineare il rubinetto in dotazione si adatta ad ogni tipo di cucina. Il rubinetto è realizzato in acciaio inossidabile per una durata ed un'estetica garantite nel tempo. Nel rubinetto trova alloggiamento un led luminoso blu che indica il corretto funzionamento dell'impianto. Un led rosso si accende per segnalare l'esaurimento della cartuccia filtrante indicando la necessità di provvedere alla sostituzione.
KIT BRAVO-PRO non richiede collegamenti elettrici perché è alimentato da una batteria (tipo CR2032).

KIT BRAVO-PRO

Microfiltrazione domestica

Manutenzione e durata

Affinché le prestazioni di KIT BRAVO-PRO rimangano entro i limiti dichiarati e l'acqua trattata risulti conforme ai requisiti stabiliti dal D. Lgs. n° 31/2001 e s.m.i. è necessario sottoporre l'apparecchiatura ad una manutenzione periodica.
L'intervento di manutenzione ordinaria consiste nella sostituzione della cartuccia di filtrazione una volta esaurita la sua autonomia nominale (vedi Prestazioni e Dati Tecnici), oppure quando il flusso in uscita sia troppo lento. La sostituzione dei filtri deve comunque avvenire entro 365 giorni dalla sua installazione.
Dopo brevi periodi di inutilizzo fare scorrere acqua prima di prelevarla per usi potabili. In casi di lunghi periodi di inutilizzo provvedere alla sanificazione del sistema.
L'esaurimento dell'autonomia della cartuccia filtrante viene segnalata dallo spegnimento del led blu e dalla contemporanea accensione di un led rosso, entrambi posti sul rubinetto di erogazione. Alla sostituzione della cartuccia filtrante si consiglia di sostituire anche la batteria (tipo CR2032).
Si consiglia di stipulare un contratto di manutenzione periodica con un C.A.T. autorizzato Acqua Brevetti SRL.

Installazione

Effettuare l'installazione nel rispetto delle norme vigenti locali. L'installazione deve essere effettuata in luoghi igienicamente idonei e nel rispetto delle disposizioni previste dal DM n° 37/2008 incluse quelle relative al collaudo e alla manutenzione. In particolare, l'installazione va effettuata da personale tecnico qualificato in grado di rilasciare regolare Certificato di Conformità.
L'installazione può essere fatta sia in verticale che in orizzontale con l'ausilio delle apposite clip di sostegno della cartuccia.
KIT BRAVO-PRO è predisposto per l'installazione sottolavello e va alimentato con acqua prelevata dalla rete dell'acqua potabile.
Il rubinetto a collo a cigno va installato sul piano del lavello ella cucina. Prima di installare KIT BRAVO-PRO leggere attentamente il manuale di istruzioni fornito in dotazione. In caso di dubbio, prima di effettuare l'installazione, contattare Acqua Brevetti SRL.

Avvertenze

Attenzione: questa apparecchiatura necessita di una regolare manutenzione periodica al fine di garantire i requisiti di potabilità dell'acqua potabile trattata ed il mantenimento dei miglioramenti come dichiarati dal produttore.
KIT BRAVO-PRO può trattare solo acqua rispondente ai requisiti prescritti dal D.Lgs. n°31/2001 e s.m.i.
Proteggere dal gelo e dalle intemperie evitando il contatto con solventi e prodotti chimici in genere. Osservare quanto riportato sul Manuale di Istruzioni per l'Uso e Manutenzione.

Caratteristiche dell'acqua da trattare

KIT BRAVO-PRO è stato progettato e realizzato esclusivamente per il trattamento di acqua potabile conforme a quanto previsto dal D.Lgs. n°31/2001 e s.m.i. In caso contrario non installare l'apparecchiatura e rivolgersi al costruttore dell'impianto idraulico o ad altro personale qualificato.

KIT BRAVO-PRO

Microfiltrazione domestica

Conformità e Normative di riferimento

KIT BRAVO-PRO è costruito con materiali conformi a quanto previsto dal DM N°174/04 ed è conforme al DM N°25/12.

Acqua Brevetti SRL opera con Sistema di Gestione della Qualità conforme a quanto previsto dalla Norma UNI EN ISO 9001, con certificato emesso dall'ente TüV Italia S.r.l.

Esclusioni

Filtro di pretrattamento BravoPRO, bombola CO_2, riduttore di pressione, rubinetto, vaschetta raccogli gocce, conta litri.

Prestazioni e dati tecnici

Modello	**Unità**	**KIT BRAVO-PRO**
Codice		DP0200
Portata massima (cartuccia SMALL)	l/min	3*
Portata massima (cartuccia MEDIUM)	l/min	5*
Autonomia (cartuccia SMALL)	l (mesi)	10000
Autonomia (cartuccia MEDIUM)	lt (mesi)	15500
Segnalazione esaurimento filtro		sì
Pressione operativa min-max	bar	2-6
Temperatura acqua min max	°C	4–30
Diametro cartuccia	mm	87,4
Altezza cartuccia (senza testata)	mm	269 (SMALL) 384 (MEDIUM)
Altezza cartuccia (con testata)	mm	300 (SMALL) 420 (MEDIUM)

* Le capacità possono variare in base all'acqua in ingresso e alle portate.

KIT BRAVO-PRO

Microfiltrazione domestica

Dimensioni rubinetto

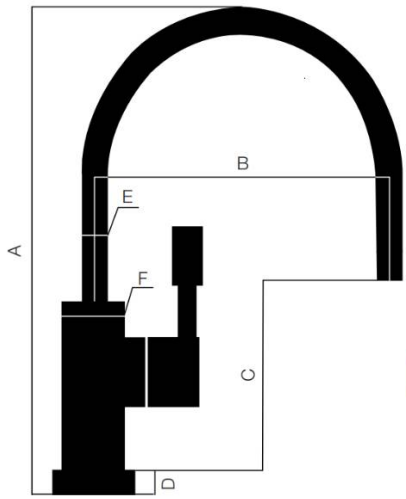

DIMENSIONI					
A	B	C	D	E	F
279	146	183	10	Ø12	Ø30

Schema di Installazione

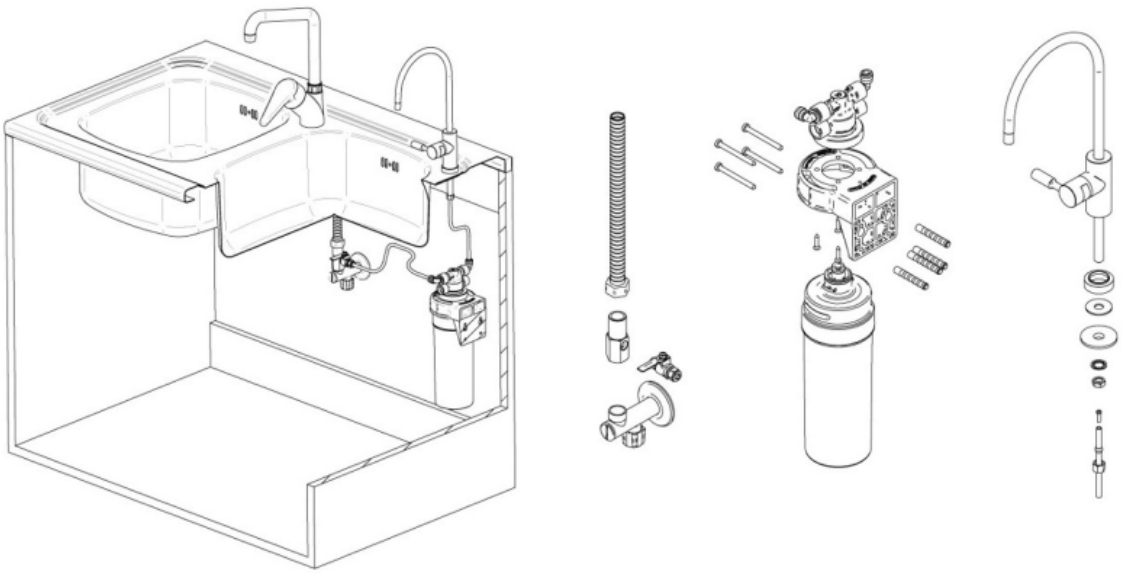

ACQUA BREVETTI SRL
Via Molveno, 8 - 35035 MESTRINO (PD) - ITALY
Tel. +39 049.8974006 - Fax +39 049.8978649
www.acquabrevetti.it - www.acquasil.it
info@acquabrevetti.it

Azienda certificata
ISO 9001

La presente Scheda Tecnica si basa sulle esperienze di ACQUA BREVETTI SRL e si applica ad un uso normale del prodotto secondo quanto descritto nella presente Scheda e nel Manuale di Uso e Manutenzione; qualsiasi utilizzo diverso da quanto descritto deve essere autorizzato per iscritto. Per una regolare gestione e manutenzione degli impianti si consiglia di stipulare un accordo con i nostri Centri di Assistenza Tecnica. ACQUA BREVETTI SRL si riserva il diritto di qualsiasi modifica ai propri prodotti anche senza preavviso. A termini di legge è vietata la riproduzione anche parziale del presente elaborato che resta proprietà esclusiva di ACQUA BREVETTI SRL.